(As Built Drawing)

โครงการ : รื้อถอน ขนย้าน และก่อสร้าง หลองข้าวไม้โบราณ

เจ้าของโครงการ : สำนักส่งเสริมศิลปวัฒนธรรม มหาวิทยาลัยเชียงใหม่

ที่ตั้งโครงการ : สำนักส่งเสริมศิลปวัฒนธรรม มหาวิทยาลัยเชียงใหม่ ต.สุเทพ อ.เมือง จ.เชียงใหม่

DRAWING SET			ISSUED OF PACKAGE
■ A แบบสถาปัตยกรรม ARCHITECTURE	☐ S	แบบวิศวกรรมโครงสร้าง STRUCTURE	☐ แบบเพื่อการประสานงาน CO-ORDINATION
☐ I แบบสถาปัตยกรรมภายใน INTERIOR	☐ M	แบบวิศวกรรมระบบปรับอากาศและระบายอากาศ MECHANICAL	☐ แบบขออนุญาตปลูกสร้าง AUTHORITY SUBMITTAL
☐ L แบบภูมิสถาปัตยกรรม LANDSCAPE	☐ SN	แบบวิศวกรรมระบบสุขาภิบาล SANITARY	☐ แบบประกวดราคา BIDDING DOCUMENT
☐ C แบบวิศวกรรมโยธา CIVIL	☐ F	แบบวิศวกรรมระบบป้องกันอัคคีภัย FIRE PROTECTION	☐ แบบคู่สัญญาก่อสร้าง CONTRACT DOCUMENT
	☐ E	แบบวิศวกรรมไฟฟ้าและสื่อสาร ELECTRICAL	

ISSUED DATE : 12 / 06 / 2017

สารบัญแบบก่อสร้าง

	แบบสถาปัตยกรรม
A-01	สารบัญแบบ
A-02	สัญลักษณ์ประกอบแบบ
A-03	รายการประกอบแบบก่อสร้างโดยย่อ
A-04	ผังพื้นชั้น 1
A-05	ผังพื้นชั้น 2
A-06	รูปตัด A-A
A-07	รูปตัด B-B
A-08	รูปด้าน 1
A-09	รูปด้าน 2
A-10	รูปด้าน 3
A-11	รูปด้าน 4
A-12	ผังการวางคาน
A-13	ผังการวางตง
A-14	ผังโครงสร้างหลังคา
A-15	ผังโครงสร้างหลังคา
A-16	ผังโครงสร้างหลังคา
A-17	ผังโครงสร้างหลังคา
A-18	ผังโครงสร้างหลังคา
A-19	ผังหลังคา
A-20	แบบขยายบันได
A-21	แบบขยายฝาไหล
A-22	แบบขยายฝาไหล
A-23	แบบขยายวิธีซ่อมแซมส่วนที่ชำรุด
A-24	แบบขยายวิธีซ่อมแซมส่วนที่ชำรุด
	แบบวิศวกรรม
S-01	รายการประกอบวิศวรรมโดยย่อ
S-02	มาตราฐานงานวิศวรรมโดยย่อ
S-03	ผังฐานรากและแบบขยายฐานราก

แผนที่โดยสังเขป

ยางนา
สตูดิโอ

www.yangnarstudio.com

GENERAL NOTES
1. ALL DESIGNS ARE THE PROPERTYOF ARCHITECTS AND CANNOT BE USED WITHOUT
สงวนลิขสิทธิ์การออกแบบชุดนี้เป็นลิขสิทธิ์ของสถาปนิกผู้ออกแบบ ห้ามผู้ใดนำไปใช้โดยไม่ได้รับอนุญาต
2. DO NOT SCALE THIS DRAWING, USE FIQURED DIMENSION ONLY.
ไม่ใช้ค่าตัวเลขที่กำหนดไว้เท่านั้น ห้ามวัดจากแบบ

PROJECT NAME :
หลองข้าวไม้โบราณ

OWNER : สำนักส่งเสริมศิลปวัฒนธรรม มหาวิทยาลัยเชียงใหม่

LOCATION :
อ.ปาซาง จ.ลำพูน

ARCHITECTS :
รุ่งโรจน์ ตันสุขานันท์ ภ-สถ 14895
ชนะ ฉายานนท์ ภ-สถ 17121

STRUCTURAL ENGINEERS :

SANITARY, MECHANICAL ENGINEER :

ELECTRICAL ENGINEER :

DRAWING TITLE :
สารบัญแบบ

SCALE : -

DATE : -

PROJECT NO.

DRAWING BY. -

APPROVED BY :

DRAWING NO. A-01

TOTAL PAGE 27

สัญลักษณ์ประกอบแบบ

สัญลักษณ์	รายละเอียด
เหนือ	ทิศเหนือ
ห้องนอน 1 / F1 +0.70 C1 +2.80	สัญลักษณ์พื้น, แสดงระดับพื้น, แสดงชื่อห้อง, แสดงระดับฝ้าเพดาน, สัญลักษณ์เพดาน
1 A-09	แสดงแนวรูปตัด, รูปตัด 1, แผ่นที่แสดงรูปตัด
3 A-08 / 4 A-09 / 2 A-07 / 1 A-06	แสดงทิศทางมองรูปด้าน, รูปด้าน A, แผ่นที่แสดงรูปด้าน
ดูแบบขยาย / A A-00	แสดงจุดขยายแบบ, รูปขยายที่, แผ่นที่แสดงรูปขยาย
1.00	เส้นแสดงระยะจากศูนย์กลางเสาถึงศูนย์กลางเสา
1.00	เส้นแสดงระยะจากริมถึงริม
1.00	เส้นแสดงระยะจากศูนย์กลางถึงริม
1.00	เส้นแสดงระยะจากศูนย์กลางถึงริม
+0.50	แสดงระดับรูปตัด หรือ รูปขยาย
1	แสดงประตูและวงกบ
1	แสดงหน้าต่างและวงกบ
F1	แสดงชนิดของผิวพื้น
1	แสดงชนิดของผิวผนัง
C2	แสดงชนิดของฝ้าเพดาน
ขึ้น	ทิศทางการขึ้นของบันได
A	แนวศูนย์กลางเสา
SLOPE 1:200	ทิศทางและความชันการลาดเอียงจากระดับบนลงล่าง
	ผนังก่ออิฐครึ่งแผ่น ผิวฉาบเรียบ 2 ด้าน, เสา
	ผนังก่ออิฐเต็มแผ่น ผิวฉาบเรียบ 2 ด้าน

สัญลักษณ์ประกอบแบบ

สัญลักษณ์	รายละเอียด
	แสดงผนังก่อช่องท่อ, ช่องท่อ, เสาเอ็น
A-01	แบบสถาปัตยกรรมแผ่นที่ 01
S-01	แบบโครงสร้างแผ่นที่ 01
E-01	แบบไฟฟ้าแผ่นที่ 01
SN-01	แบบสุขภิบาลแผ่นที่ 01

สัญลักษณ์	รายละเอียด	สัญลักษณ์	รายละเอียด
	คอนกรีต		พื้น คสล สำเร็จรูป
	ผนังก่ออิฐครึ่งแผ่น		ดิน
	ผนังก่ออิฐเต็มแผ่น		ฉนวนกันความร้อน
	ผนังก่ออิฐครึ่งแผ่นสองชั้น		โครงเคร่าไม้ที่ไม่ตกแต่งผิว
	เหล็กและโลหะ		ผนังสูงไม่ชนเพดาน
	ไม้ตกแต่งผิว		ผนังเบา
	ไม้อัด		ผนังคอนกรีตบล็อค
	อะลูมิเนียมหรือแกรนิต		ผนังประกอบทางเลือก
รูปด้าน	กระจก	GB. / รูปด้าน	อิฐบล็อคแก้ว

ยางนา
สตูดิโอ

www.yangnarstudio.com

GENERAL NOTES
1. ALL DESIGNS ARE THE PROPERTYOF ARCHITECTS AND CANNOT BE USED WITHOUT
สงวนลิขสิทธิ์การออกแบบสถาปนิกผู้ออกแบบ ห้ามมิได้นำไปใช้โดยไม่ได้รับอนุญาต
2. DO NOT SCALE THIS DRAWING, USE FIQURED DIMENSION ONLY.
ให้ใช้ค่าตัวเลขที่กำหนดไว้เท่านั้น ห้ามวัดจากแบบ

PROJECT NAME :
หลองข้าวไม้โบราณ

OWNER : สำนักส่งเสริมศิลปวัฒนธรรม มหาวิทยาลัยเชียงใหม่

LOCATION :
อ.ปาซาง จ.ลำพูน

ARCHITECTS :
รุ่งโรจน์ ตันสุชานันท์ ภ-สถ 14895
ชนะ ฉายานนท์ ภ-สถ 17121

STRUCTURAL ENGINEERS :

SANITARY, MECHANICAL ENGINEER :

ELECTRICAL ENGINEER :

DRAWING TITLE :
สัญลักษณ์ประกอบแบบ

SCALE : -

DATE : -

PROJECT NO.

DRAWING BY. -

APPROVED BY :

DRAWING NO. A-02

TOTAL PAGE 27

รายการประกอบแบบก่อสร้าง

ระดับมาตรฐานที่ใช้ในการก่อสร้าง

+0.00 ระดับดินเดิม

+2.37 ระดับพื้นชั้น 2

หมายเหตุ

-ในกรณีแบบแปลนก่อสร้างทุกระบบไม่ตรงกัน หรือตัวเลขไม่ชัดเจน หรือแบบขัดแย้งกับสภาพความเป็นจริง หรือแบบขยายกับระยะตัวเลขไม่ตรงกัน ให้ถือตัวเลขเป็นสำคัญ หรือขอคำปรึกษาจากสำนักงานออกแบบก่อนทุกครั้ง

-ระดับการก่อสร้างส่วนอื่นๆ ดูจากแบบแปลนการก่อสร้าง

-ห้ามทำการก่อสร้างใดๆ โดยปราศจากแปลนการก่อสร้าง

-ขนาดและระยะในการก่อสร้าง ให้ยึดถือของเดิมเป็นหลัก

รายการประกอบแบบพื้น

F1 พื้นไม้เนื้อแข็ง ขนาด 2"x12" วางบนคานไม้ เข้าบังใบใส่ลิ้น

F2 พื้นไม้เนื้อแข็ง 1"x10" ปูบนตงไม้

F3 พื้นดินบดอัดแน่น ก่ออิฐบล็อกโดยรอบ ฉาบหยาบ ภายในโรยด้วยกรวด

หมายเหตุ

-งานพื้นทุกชนิดต้องจัดทำด้วยฝีมือปราณีตได้ระดับ ได้แนว ได้ฉาก และจะต้องใช้ช่างมีประสบการณ์โดยตรง

-วิธีการปูกระเบื้องจะต้องได้แนวตรงกันตลอดทุกด้าน มุมกระเบื้องที่บินหรือแตกร้าวห้ามนำมาใช้

-SLOPE ของพื้นห้องน้ำหรือส่วนอื่นๆ ในที่ที่โดนน้ำ SLOPE จะต้องระบายน้ำได้ดี ไม่น้อยกว่า 1:200

-วิธีการผสมน้ำยากันซึม ให้ปฏิบัติตามคำแนะนำของบริษัทผู้ผลิตอย่างเคร่งครัด

-ในกรณีพื้น ค.ส.ล. ที่ทำหน้าที่รับน้ำ จะต้องมีท่อระบายน้ำที่พื้น(FLOOR DRAIN=FD) ชนิดมีตระแกรงกันใบไม้ และต่อเข้ากับท่อกำจัดเศษขยะ ภายในท่อระบายน้ำ(FLOOR CLEAN OUT=FC)

รายการประกอบแบบผนัง

รายการประกอบแบบสี

งานเชิงชาย -ส่วนที่เป็นงานเชิงชายใช้ไม้สักอายุอย่างน้อย 30 ปี ขึ้นไป

ควรทำสี 1 รอบ ก่อนนำไปติดตั้งและหลังติดตั้งทำสีเก็บความเรียบร้อยอีกครั้ง โดยกำหนดสีตามความต้องการของเจ้าของ

งานไม้ -ส่วนที่เป็นงานไม้ภายใน ทาน้ำมันขี้โล้ ผสมเจือจางด้วย น้ำมันดีเซล ในอัตรา 1: 1

-ส่วนที่เป็นงานไม้ภายนอก ทาน้ำมันขี้โล้ ผสมเจือจางด้วย น้ำมันดีเซล ในอัตรา 1: 1

หมายเหตุ -การทาสีแต่ละครั้ง ทิ้งระยะอย่างน้อย 3 ชั่วโมง

ผนัง -การทาสีส่วนที่เป็นไม้ ผู้รับจ้างจะต้องตกแต่งรอยร้าว รอยตะปูให้เรียบร้อย

-การเตรียมตัวสำหรับงานโป๊ว จะต้องทำความสะอาดผิวโลหะนั้น

รายการประกอบแบบหลังคา

-หลังคามุงกระเบื้องดินเผาโบราณปั้นมือ

-การยึดกระเบื้องและการมุงหลังคา ให้ยึดตามคำแนะนำของผู้ผลิตทุกขั้นตอน ระบุเป็นการมุงแบบแห้ง

ยางนา สตูดิโอ

www.yangnarstudio.com

GENERAL NOTES

1. ALL DESIGNS ARE THE PROPERTYOF ARCHITECTS AND CANNOT BE USED WITHOUT
ลงวนลิขสิทธิ์การออกแบบชุดนี้เป็นลิขสิทธิ์ของสถาปนิกผู้ออกแบบ ห้ามผู้ใดนำไปใช้โดยไม่ได้รับอนุญาต

2. DO NOT SCALE THIS DRAWING, USE FIQURED DIMENSION ONLY.
ให้ใช้ค่าตัวเลขที่กำหนดไว้เท่านั้น ห้ามวัดจากแบบ

PROJECT NAME :

หลองข้าวไม้โบราณ

OWNER : สำนักส่งเสริมศิลปวัฒนธรรม มหาวิทยาลัยเชียงใหม่

LOCATION :

อ.ปาซาง จ.ลำพูน

ARCHITECTS :

รุ่งโรจน์ ตันสุขานันท์ ภ-สถ 14895

รุ่งโรจน์ ตันสุขานันท์

ชนะ ฉายานนท์ ภ-สถ 17121

ชนะ ฉายานนท์

STRUCTURAL ENGINEERS :

SANIITARY, MECHANICAL ENGINEER :

ELECTRICAL ENGINEER :

DRAWING TITLE :

รายการประกอบแบบก่อสร้าง

SCALE : -

DATE : -

PROJECT NO.

DRAWING BY. -

APPROVED BY :

DRAWING NO.	TOTAL PAGE
A-03	27

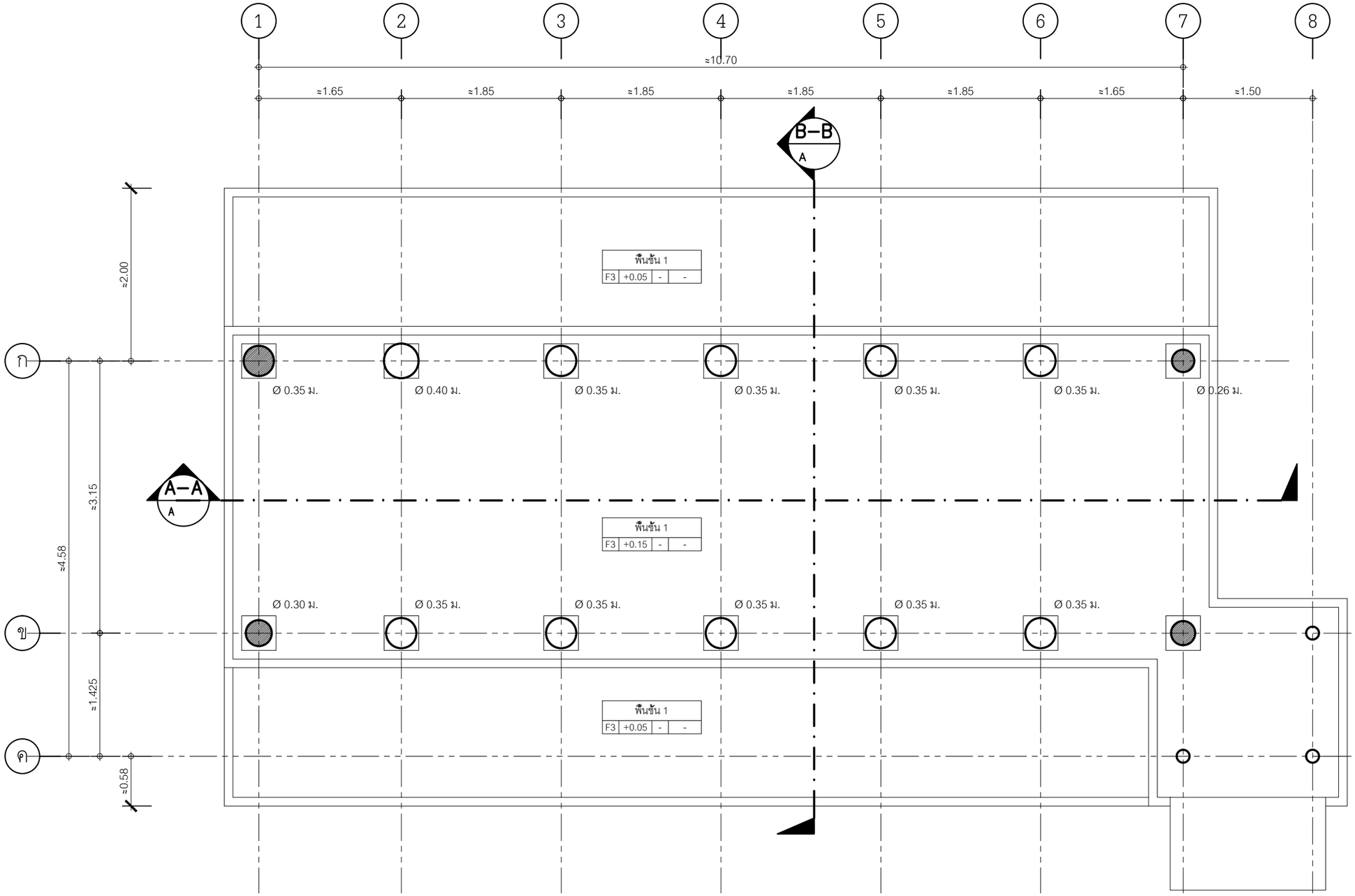

F1 = พื้นไม้เนื้อแข็ง ขนาด 2"x12" วางบนคานไม้ เข้าบังใบใส่ลิ่น

F2 = พื้นไม้เนื้อแข็ง 1"x10" ปูบนตงไม้

F3 = พื้นดินบดอัดแน่น ก่ออิฐบล็อกโดยรอบ ฉาบหยาบ ภายในโรยด้วยกรวด

* หมายเหตุ * ขนาดและระยะใช้ตามสภาพจริงของหลองข้าวเดิม

** หมายเหตุ ** ผนังไม้ไม่รวมติดตั้ง (ของเดิมไม่มีผนัง) โดยแสดงรูปแบบให้เห็นเท่านั้น

*** หมายเหตุ *** กระเบื้องใช้ของเดิม

3 A-12 | 2 A-11 | 4 A-13 | 1 A-10

ผังพื้นชั้น 1

มาตราส่วน 1: 50

ยางนา สตูดิโอ

www.yangnarstudio.com

GENERAL NOTES

1. ALL DESIGNS ARE THE PROPERTYOF ARCHITECTS AND CANNOT BE USED WITHOUT
สงวนลิขสิทธิ์การออกแบบชุดนี้เป็นลิขสิทธิ์ของสถาปนิกผู้ออกแบบ
ห้ามผู้ใดนำไปใช้โดยไม่ได้รับอนุญาต

2. DO NOT SCALE THIS DRAWING. USE FIQURED DIMENSION ONLY.
ให้ใช้ค่าตัวเลขที่กำหนดไว้เท่านั้น ห้ามวัดจากแบบ

PROJECT NAME :

หลองข้าวไม้โบราณ

OWNER : สำนักส่งเสริมศิลปวัฒนธรรม มหาวิทยาลัยเชียงใหม่

LOCATION :

อ.ปาซาง จ.ลำพูน

ARCHITECTS :

รุ่งโรจน์ ตันสุขานันท์ ภ-สถ 14895

ชนะ ฉายานนท์ ภ-สถ 17121

STRUCTURAL ENGINEERS :

SANIITARY, MECHANICAL ENGINEER :

ELECTRICAL ENGINEER :

DRAWING TITLE :

ผังพื้นชั้น 1

SCALE : 1 : 50

DATE : -

PROJECT NO.

DRAWING BY. -

APPROVED BY :

DRAWING NO. A–04

TOTAL PAGE 27

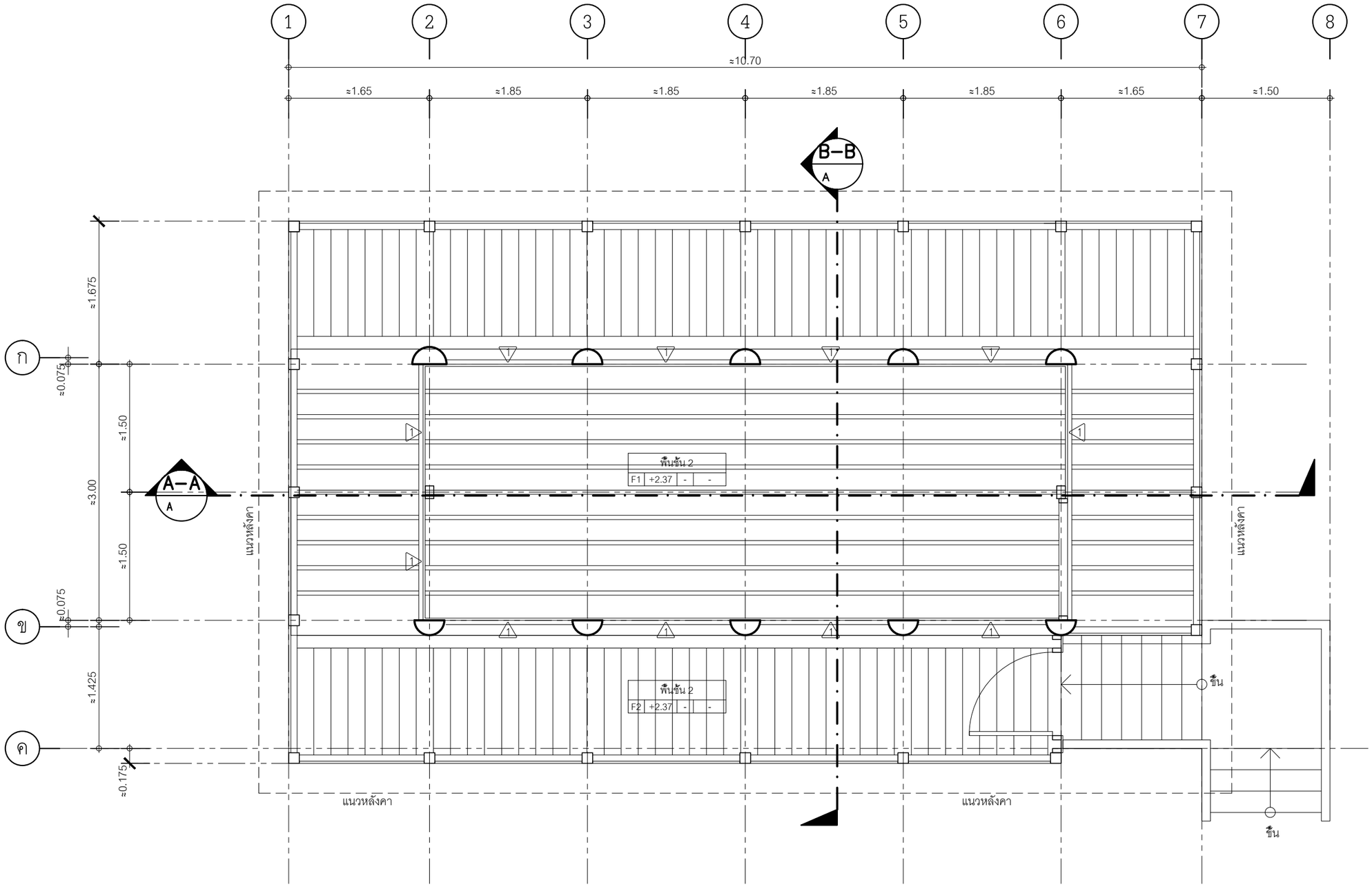

F1 = พื้นไม้เนื้อแข็ง ขนาด 2"x12" วางบนคานไม้ เข้าบังใบใส่ลิ้น

F2 = พื้นไม้เนื้อแข็ง 1"x10" ปูบนตงไม้

F3 = พื้นดินบดอัดแน่น ก่ออิฐบล็อกโดยรอบ ฉาบหยาบ ภายในโรยด้วยกรวด

* หมายเหตุ * ขนาดและระยะใช้ตามสภาพจริงของหลองข้าวเดิม

** หมายเหตุ ** ผนังไม้ไม่รวมติดตั้ง (ของเดิมไม่มีผนัง) โดยแสดงรูปแบบให้เห็นเท่านั้น

*** หมายเหตุ *** กระเบื้องใช้ของเดิม

3 A-12 | 2 A-11 | 4 A-13 | 1 A-10

ผังพื้นชั้น 2

มาตราส่วน 1: 50

ยางนา
สตูดิโอ

www.yangnarstudio.com

GENERAL NOTES
1. ALL DESIGNS ARE THE PROPERTYOF ARCHITECTS AND CANNOT BE USED WITHOUT
สงวนลิขสิทธิ์การออกแบบชุดนี้ไม่นิลิขสิทธิ์ของสถาปนิกผู้ออกแบบ
ห้ามผู้ใดนำไปใช้โดยไม่ได้รับอนุญาต
2. DO NOT SCALE THIS DRAWING. USE FIQURED DIMENSION ONLY.
ให้ใช้ค่าตัวเลขที่กำหนดไว้เท่านั้น ห้ามวัดจากแบบ

PROJECT NAME :
หลองข้าวไม้โบราณ

OWNER : สำนักส่งเสริมศิลปวัฒนธรรม มหาวิทยาลัยเชียงใหม่

LOCATION :
อ.ปาชาง จ.ลำพูน

ARCHITECTS :
รุ่งโรจน์ ต้นสุขานันท์ ภ-สถ 14895
ชนะ ฉายานนท์ ภ-สถ 17121

STRUCTURAL ENGINEERS :

SANIITARY, MECHANICAL ENGINEER :

ELECTRICAL ENGINEER :

DRAWING TITLE :
ผังพื้นชั้น 2

SCALE : 1 : 50

DATE : -

PROJECT NO.

DRAWING BY. -

APPROVED BY :

DRAWING NO. A–05

TOTAL PAGE 27

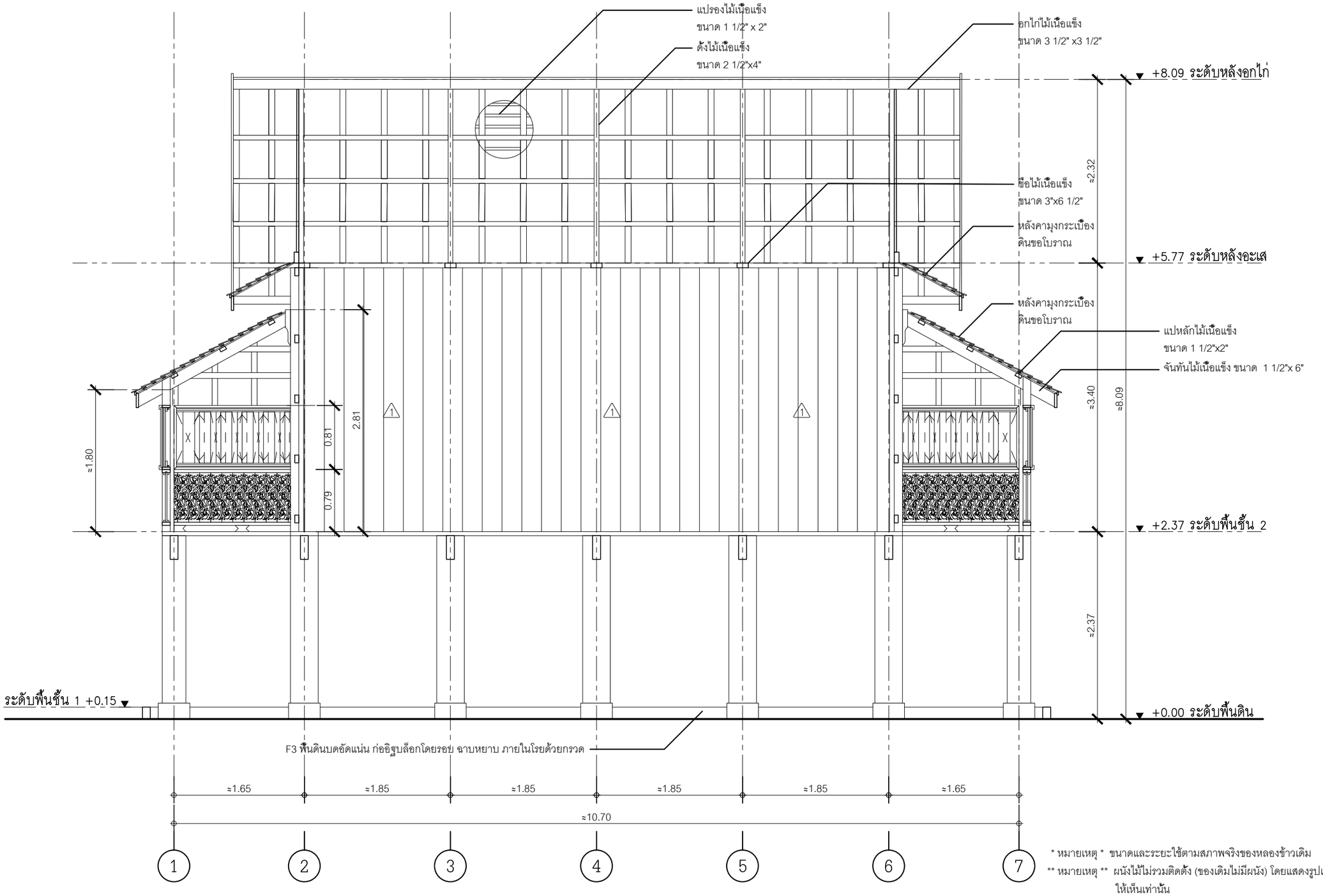

F1 = พื้นไม้เนื้อแข็ง ขนาด 2"x12" วางบนคานไม้ เข้าบังใบใส่ลิ่น

F2 = พื้นไม้เนื้อแข็ง 1"x10" ปูบนตงไม้

F3 = พื้นดินบดอัดแน่น ก่ออิฐบล็อกโดยรอบ ฉาบหยาบ ภายในโรยด้วยกรวด

* หมายเหตุ * ขนาดและระยะใช้ตามสภาพจริงของหลองข้าวเดิม

** หมายเหตุ ** ผนังไม้ไม่รวมติดตั้ง (ของเดิมไม่มีผนัง) โดยแสดงรูปแบบให้เห็นเท่านั้น

*** หมายเหตุ *** กระเบื้องใช้ของเดิม

รูปตัด A-A

มาตราส่วน 1: 50

ยางนา
สตูดิโอ

www.yangnarstudio.com

GENERAL NOTES
1. ALL DESIGNS ARE THE PROPERTYOF ARCHITECTS AND CANNOT BE USED WITHOUT
สงวนลิขสิทธิ์การออกแบบชุดนี้ไม่นิลิขสิทธิ์ของสถาปนิกผู้ออกแบบ ห้ามผู้ใดนำไปใช้โดยไม่ได้รับอนุญาต
2. DO NOT SCALE THIS DRAWING. USE FIQURED DIMENSION ONLY.
ให้ใช้ค่าตัวเลขที่กำหนดไว้เท่านั้น ห้ามวัดจากแบบ

PROJECT NAME :
หลองข้าวไม้โบราณ

OWNER : สำนักส่งเสริมศิลปวัฒนธรรม มหาวิทยาลัยเชียงใหม่

LOCATION :
อ.ปาซาง จ.ลำพูน

ARCHITECTS :
รุ่งโรจน์ ตันสุขานันท์ ภ-สถ 14895
ชนะ ฉายานนท์ ภ-สถ 17121

STRUCTURAL ENGINEERS :

SANIITARY, MECHANICAL ENGINEER :

ELECTRICAL ENGINEER :

DRAWING TITLE :
รูปตัด A-A

SCALE : 1 : 50

DATE : -

PROJECT NO.

DRAWING BY. -

APPROVED BY :

DRAWING NO. A–06

TOTAL PAGE 27

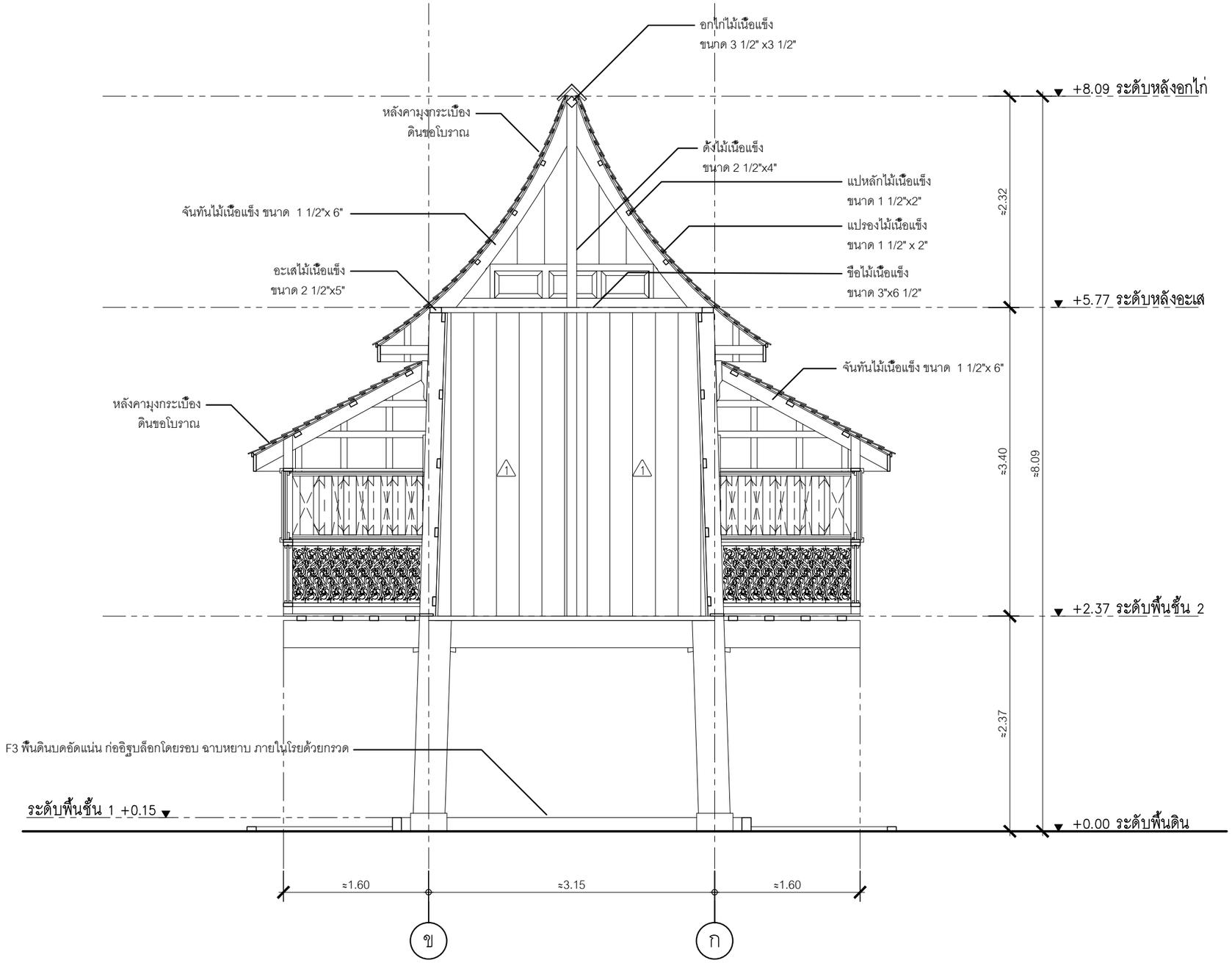

F1 = พื้นไม้เนื้อแข็ง ขนาด 2"x12" วางบนคานไม้ เข้าบังใบใส่ลิ่น

F2 = พื้นไม้เนื้อแข็ง 1"x10" ปูบนตงไม้

F3 = พื้นดินบดอัดแน่น ก่ออิฐบล็อกโดยรอบ ฉาบหยาบ ภายในโรยด้วยกรวด

* หมายเหตุ * ขนาดและระยะใช้ตามสภาพจริงของหลองข้าวเดิม

** หมายเหตุ ** ผนังไม้ไม่รวมติดตั้ง (ของเดิมไม่มีผนัง) โดยแสดงรูปแบบให้เห็นเท่านั้น

*** หมายเหตุ *** กระเบื้องใช้ของเดิม

รูปตัด B-B

มาตราส่วน 1: 50

ยางนา
สตูดิโอ

www.yangnarstudio.com

GENERAL NOTES

1. ALL DESIGNS ARE THE PROPERTYOF ARCHITECTS AND CANNOT BE USED WITHOUT
สงวนลิขสิทธิ์การออกแบบชุดนี้เป็นลิขสิทธิ์ของสถาปนิกผู้ออกแบบ ห้ามผู้ใดนำไปใช้โดยไม่ได้รับอนุญาต
2. DO NOT SCALE THIS DRAWING. USE FIQURED DIMENSION ONLY.
ให้ใช้ค่าตัวเลขที่กำหนดไว้เท่านั้น ห้ามวัดจากแบบ

PROJECT NAME :

หลองข้าวไม้โบราณ

OWNER : สำนักส่งเสริมศิลปวัฒนธรรม มหาวิทยาลัยเชียงใหม่

LOCATION :

อ.ปาซาง จ.ลำพูน

ARCHITECTS :

รุ่งโรจน์ ตันสุขานันท์ ภ-สถ 14895

ชนะ ฉายานนท์ ภ-สถ 17121

STRUCTURAL ENGINEERS :

SANIITARY, MECHANICAL ENGINEER :

ELECTRICAL ENGINEER :

DRAWING TITLE :

รูปตัด B-B

SCALE : 1 : 50

DATE : -

PROJECT NO.

DRAWING BY. -

APPROVED BY :

DRAWING NO. A–07

TOTAL PAGE 27

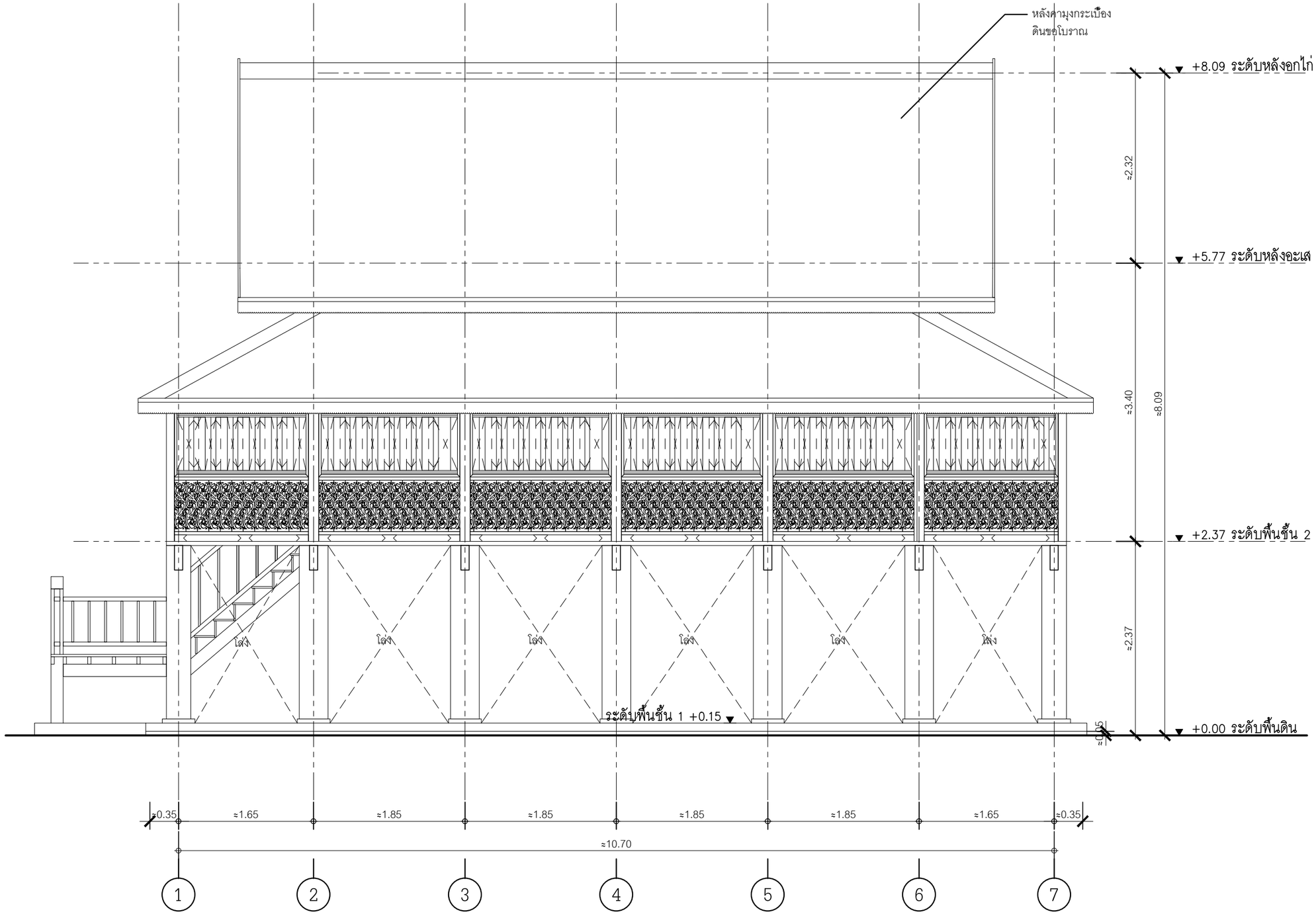

F1 = พื้นไม้เนื้อแข็ง ขนาด 2"x12" วางบนคานไม้ เข้าบังใบใส่ลิ่น

F2 = พื้นไม้เนื้อแข็ง 1"x10" ปูบนตงไม้

F3 = พื้นดินบดอัดแน่น ก่ออิฐบล็อกโดยรอบ ฉาบหยาบ ภายในโรยด้วยกรวด

* หมายเหตุ * ขนาดและระยะใช้ตามสภาพจริงของหลองข้าวเดิม

** หมายเหตุ ** ผนังไม้ไม่รวมติดตั้ง (ของเดิมไม่มีผนัง) โดยแสดงรูปแบบให้เห็นเท่านั้น

*** หมายเหตุ *** กระเบื้องใช้ของเดิม

รูปด้าน 1

มาตราส่วน 1: 50

ยางนา
สตูดิโอ

www.yangnarstudio.com

GENERAL NOTES
1. ALL DESIGNS ARE THE PROPERTYOF ARCHITECTS AND CANNOT BE USED WITHOUT
สงวนลิขสิทธิ์การออกแบบชุดนี้ไม่ให้นำไปใช้โดยไม่ได้รับอนุญาต
2. DO NOT SCALE THIS DRAWING. USE FIQURED DIMENSION ONLY.
ให้ใช้ค่าตัวเลขที่กำหนดไว้เท่านั้น ห้ามวัดจากแบบ

PROJECT NAME :
หลองข้าวไม้โบราณ

OWNER : สำนักส่งเสริมศิลปวัฒนธรรม มหาวิทยาลัยเชียงใหม่

LOCATION :
อ.ปาซาง จ.ลำพูน

ARCHITECTS :
รุ่งโรจน์ ตันสุขานันท์ ภ-สถ 14895
ชนะ ฉายานนท์ ภ-สถ 17121

STRUCTURAL ENGINEERS :

SANIITARY, MECHANICAL ENGINEER :

ELECTRICAL ENGINEER :

DRAWING TITLE :
รูปด้าน 1

SCALE : 1 : 50

DATE : -

PROJECT NO.

DRAWING BY. -

APPROVED BY :

DRAWING NO. A–08

TOTAL PAGE 27

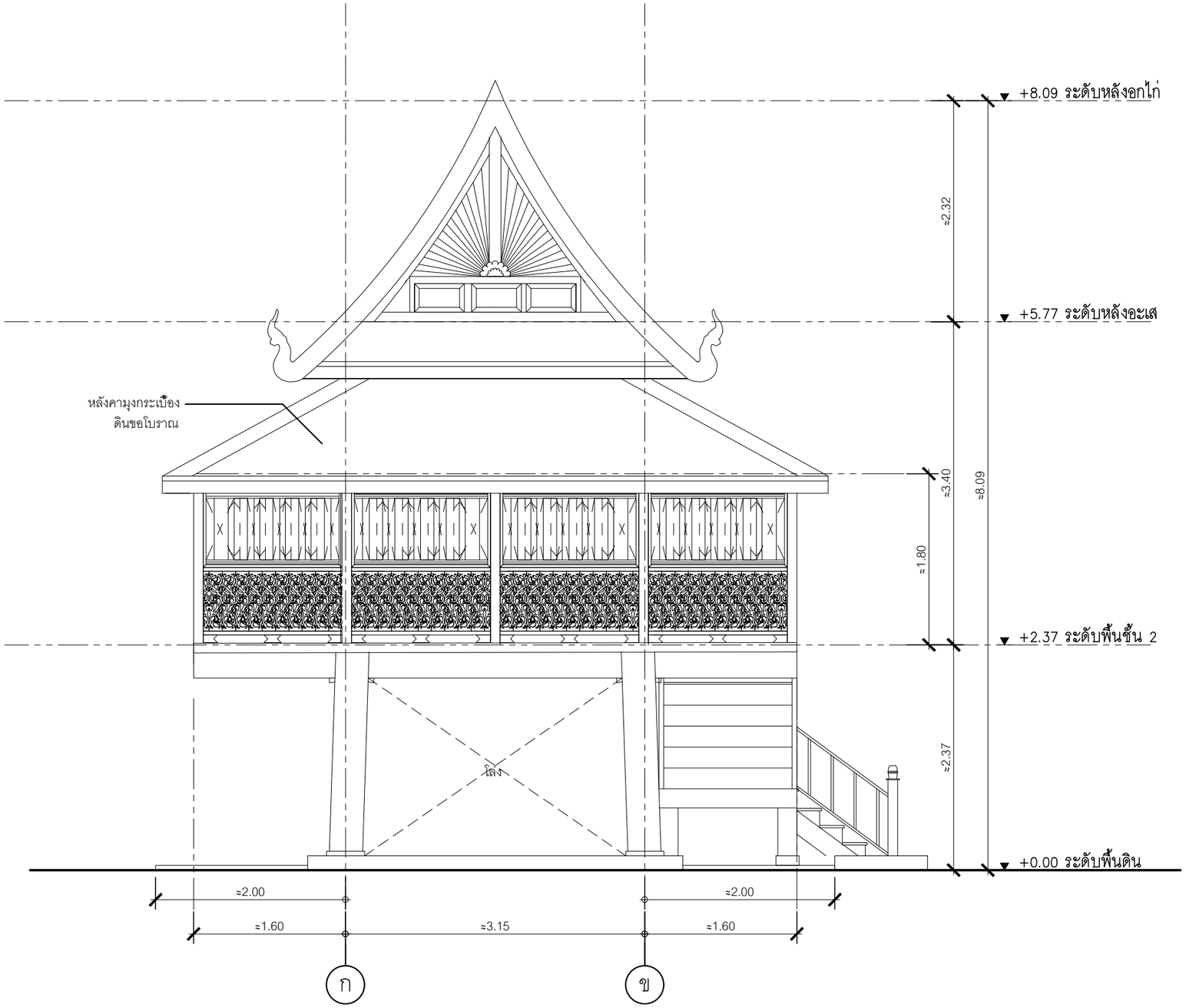

F1 = พื้นไม้เนื้อแข็ง ขนาด 2"x12" วางบนคานไม้ เข้าบังใบใส่ลิ้น

F2 = พื้นไม้เนื้อแข็ง 1"x10" ปูบนตงไม้

F3 = พื้นดินบดอัดแน่น ก่ออิฐบล็อกโดยรอบ ฉาบหยาบ ภายในโรยด้วยกรวด

* หมายเหตุ * ขนาดและระยะใช้ตามสภาพจริงของหลองข้าวเดิม

** หมายเหตุ ** ผนังไม้ไม่รวมติดตั้ง (ของเดิมไม่มีผนัง) โดยแสดงรูปแบบให้เห็นเท่านั้น

*** หมายเหตุ *** กระเบื้องใช้ของเดิม

รูปด้าน 2

มาตราส่วน 1: 50

ยางนา
สตูดิโอ

www.yangnarstudio.com

GENERAL NOTES
1. ALL DESIGNS ARE THE PROPERTYOF ARCHITECTS AND CANNOT BE USED WITHOUT
สงวนลิขสิทธิ์การออกแบบชุดนี้เป็นลิขสิทธิ์ของสถาปนิกผู้ออกแบบ ห้ามผู้ใดนำไปใช้โดยไม่ได้รับอนุญาต
2. DO NOT SCALE THIS DRAWING. USE FIQURED DIMENSION ONLY.
ให้ใช้ค่าตัวเลขที่กำหนดไว้เท่านั้น ห้ามวัดจากแบบ

PROJECT NAME :
หลองข้าวไม้โบราณ

OWNER : สำนักส่งเสริมศิลปวัฒนธรรม มหาวิทยาลัยเชียงใหม่

LOCATION :
อ.ปาชาง จ.ลำพูน

ARCHITECTS :
รุ่งโรจน์ ตันสุขานันท์ ภ-สถ 14895
ชนะ ฉายานนท์ ภ-สถ 17121

STRUCTURAL ENGINEERS :

SANIITARY, MECHANICAL ENGINEER :

ELECTRICAL ENGINEER :

DRAWING TITLE :
รูปด้าน 2

SCALE : 1 : 50

DATE : -

PROJECT NO.

DRAWING BY. -

APPROVED BY :

DRAWING NO. A–09

TOTAL PAGE 27

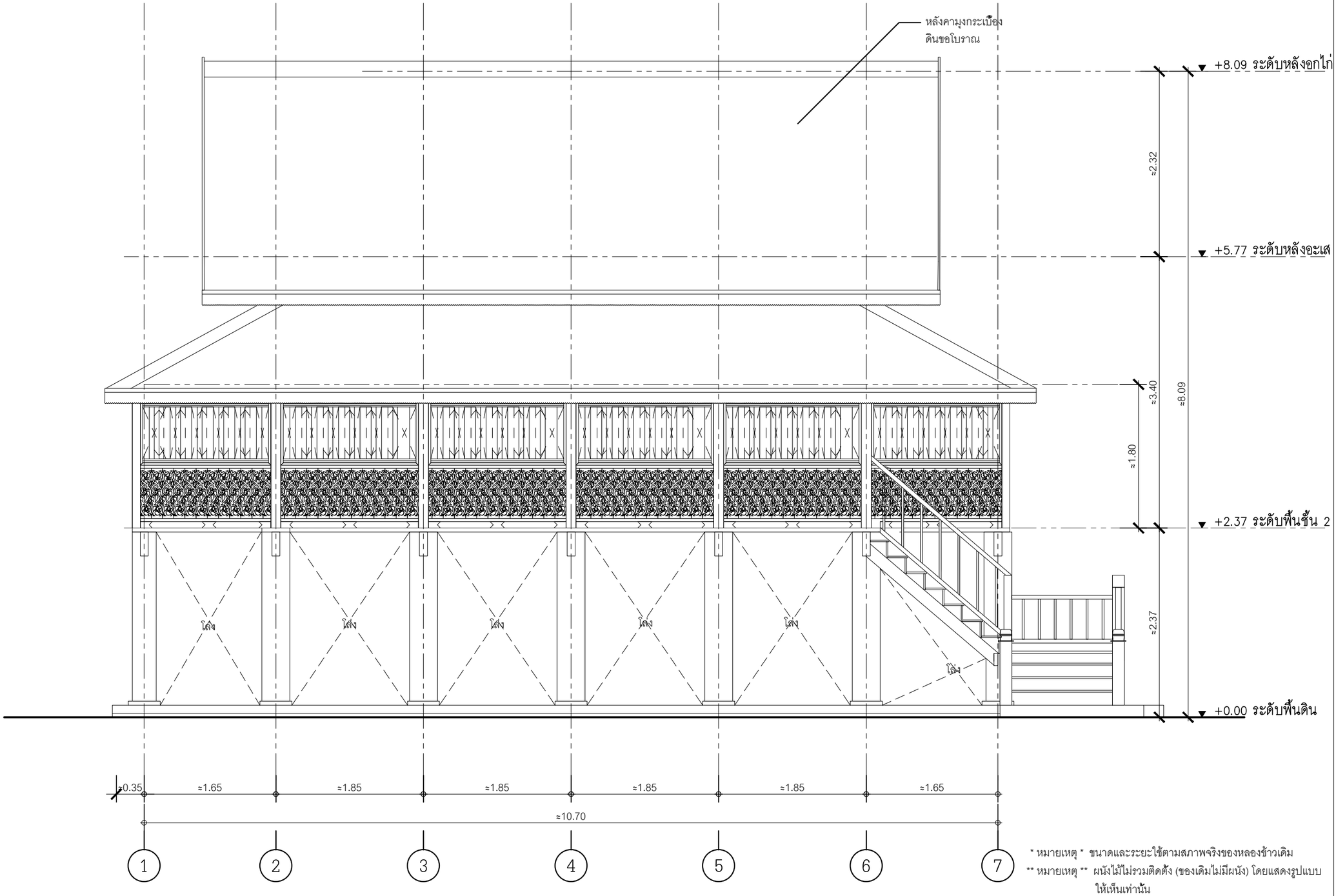

F1 = พื้นไม้เนื้อแข็ง ขนาด 2"x12" วางบนคานไม้ เข้าบังใบใส่ลิ่น

F2 = พื้นไม้เนื้อแข็ง 1"x10" ปูบนตงไม้

F3 = พื้นดินบดอัดแน่น ก่ออิฐบล็อกโดยรอบ ฉาบหยาบ ภายในโรยด้วยกรวด

* หมายเหตุ * ขนาดและระยะใช้ตามสภาพจริงของหลองข้าวเดิม

** หมายเหตุ ** ผนังไม้ไม่รวมติดตั้ง (ของเดิมไม่มีผนัง) โดยแสดงรูปแบบให้เห็นเท่านั้น

*** หมายเหตุ *** กระเบื้องใช้ของเดิม

รูปด้าน 3

มาตราส่วน 1: 50

ยางนา
สตูดิโอ

www.yangnarstudio.com

GENERAL NOTES
1. ALL DESIGNS ARE THE PROPERTYOF ARCHITECTS AND CANNOT BE USED WITHOUT
สงวนลิขสิทธิ์การออกแบบชุดนี้ไม่ให้นำลิขสิทธิ์ของสถาปนิกผู้ออกแบบไปใช้โดยไม่ได้รับอนุญาต
2. DO NOT SCALE THIS DRAWING. USE FIQURED DIMENSION ONLY.
ให้ใช้ค่าตัวเลขที่กำหนดไว้เท่านั้น ห้ามวัดจากแบบ

PROJECT NAME :
หลองข้าวไม้โบราณ

OWNER : สำนักส่งเสริมศิลปวัฒนธรรม มหาวิทยาลัยเชียงใหม่

LOCATION :
อ.ปาซาง จ.ลำพูน

ARCHITECTS :
รุ่งโรจน์ ตันสุขานันท์ ภ-สถ 14895
ชนะ ฉายานนท์ ภ-สถ 17121

STRUCTURAL ENGINEERS :

SANIITARY, MECHANICAL ENGINEER :

ELECTRICAL ENGINEER :

DRAWING TITLE :
รูปด้าน 3

SCALE : 1 : 50

DATE : -

PROJECT NO.

DRAWING BY. -

APPROVED BY :

DRAWING NO. A–10

TOTAL PAGE 27

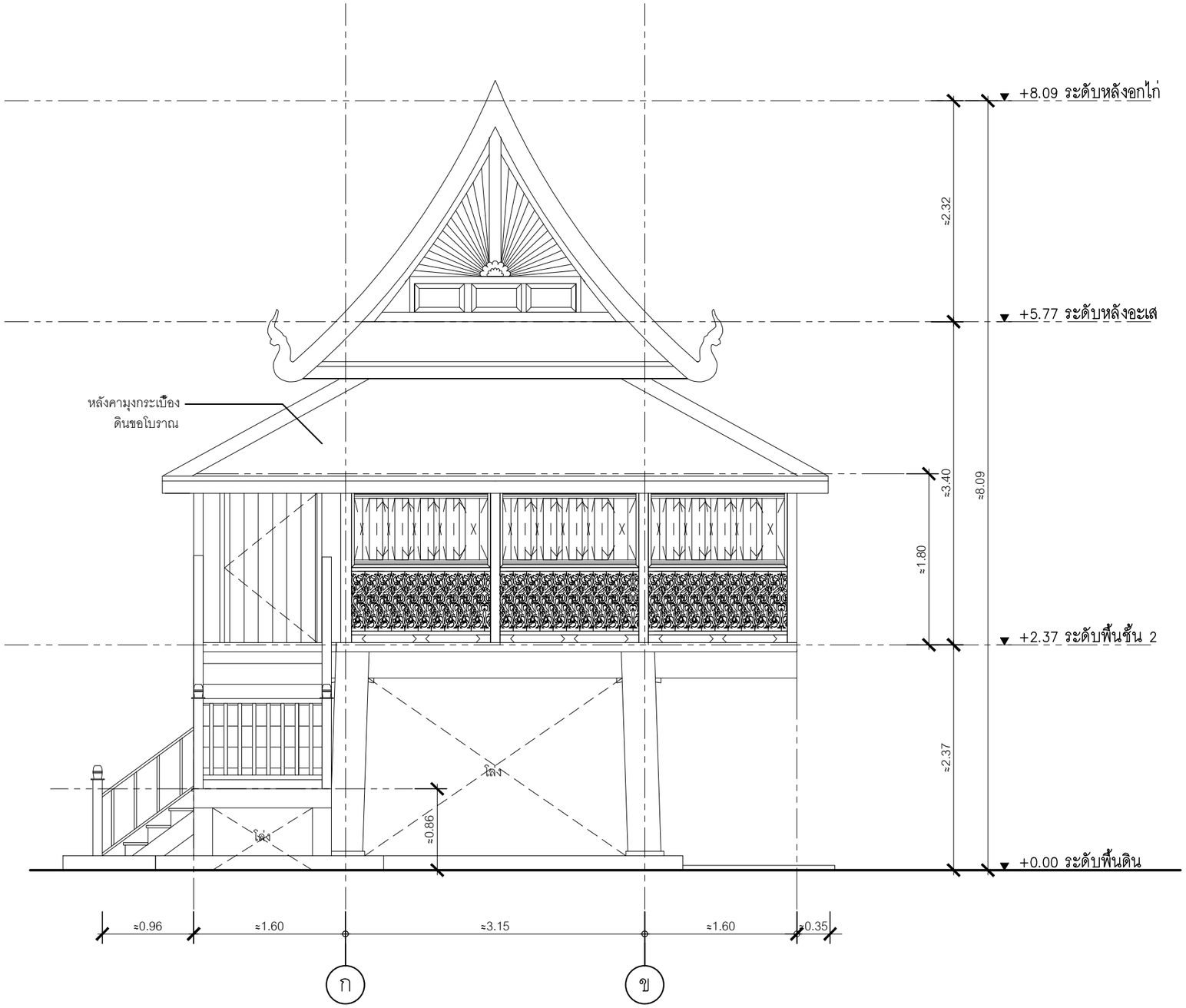

F1 = พื้นไม้เนื้อแข็ง ขนาด 2"x12" วางบนคานไม้ เข้าบังใบใส่ลิ่น

F2 = พื้นไม้เนื้อแข็ง 1"x10" ปูบนตงไม้

F3 = พื้นดินบดอัดแน่น ก่ออิฐบล็อกโดยรอบ ฉาบหยาบ ภายในโรยด้วยกรวด

* หมายเหตุ * ขนาดและระยะใช้ตามสภาพจริงของหลองข้าวเดิม

** หมายเหตุ ** ผนังไม้ไม่รวมติดตั้ง (ของเดิมไม่มีผนัง) โดยแสดงรูปแบบให้เห็นเท่านั้น

*** หมายเหตุ *** กระเบื้องใช้ของเดิม

รูปด้าน 4

มาตราส่วน 1: 50

ยางนา สตูดิโอ

www.yangnarstudio.com

GENERAL NOTES

1. ALL DESIGNS ARE THE PROPERTYOF ARCHITECTS AND CANNOT BE USED WITHOUT
สงวนลิขสิทธิ์การออกแบบชุดนี้เป็นลิขสิทธิ์ของสถาปนิกผู้ออกแบบ ห้ามผู้ใดนำไปใช้โดยไม่ได้รับอนุญาต
2. DO NOT SCALE THIS DRAWING. USE FIQURED DIMENSION ONLY.
ให้ใช้ค่าตัวเลขที่กำหนดไว้เท่านั้น ห้ามวัดจากแบบ

PROJECT NAME :

หลองข้าวไม้โบราณ

OWNER : สำนักส่งเสริมศิลปวัฒนธรรม มหาวิทยาลัยเชียงใหม่

LOCATION :

อ.ปาซาง จ.ลำพูน

ARCHITECTS :

รุ่งโรจน์ ตันสุขานันท์ ภ-สถ 14895

ชนะ ฉายานนท์ ภ-สถ 17121

STRUCTURAL ENGINEERS :

SANIITARY, MECHANICAL ENGINEER :

ELECTRICAL ENGINEER :

DRAWING TITLE :

รูปด้าน 4

SCALE : 1 : 50

DATE : -

PROJECT NO.

DRAWING BY. -

APPROVED BY :

DRAWING NO. A–11

TOTAL PAGE 27

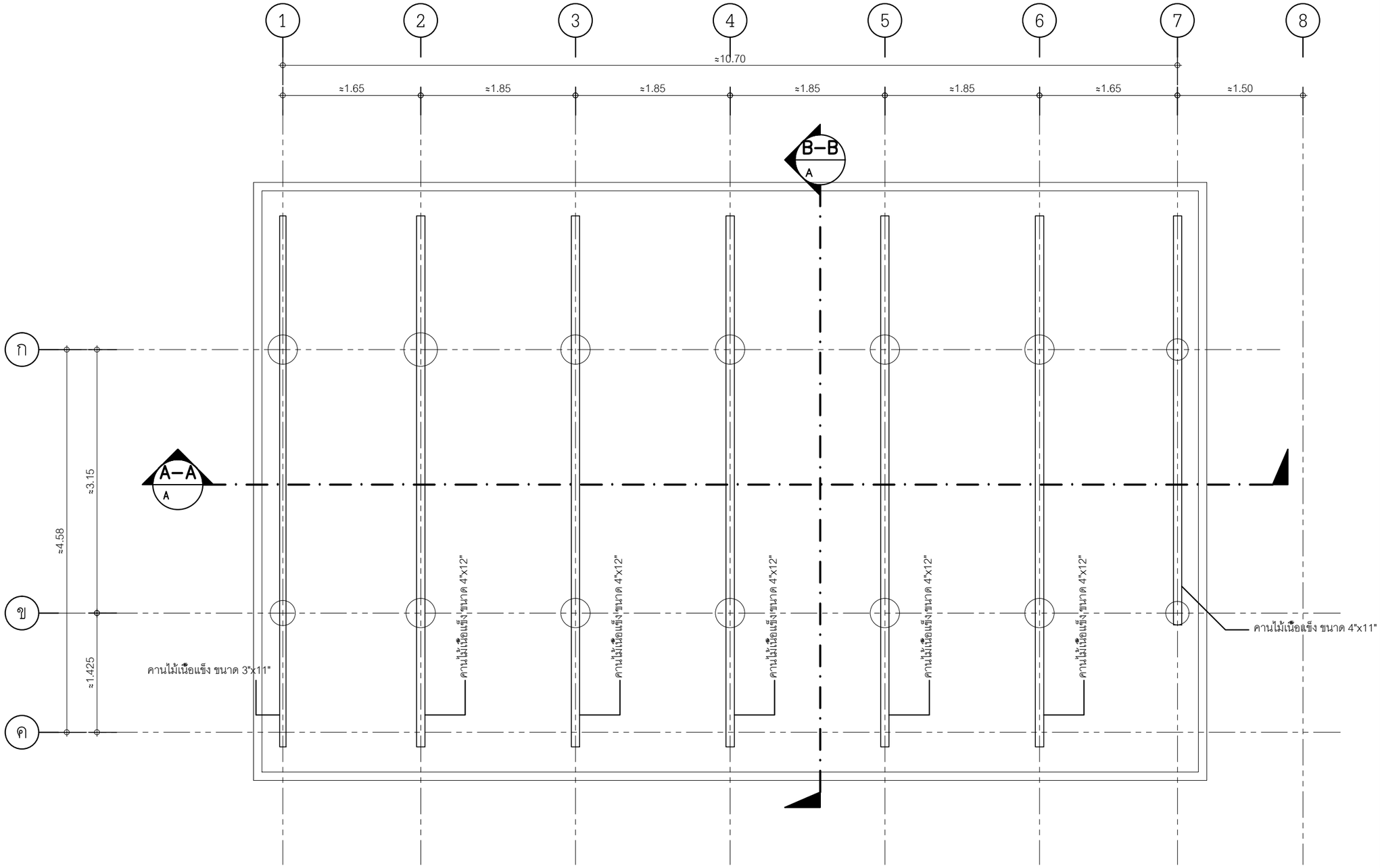

* หมายเหตุ * ขนาดและระยะใช้ตามสภาพจริงของหลองข้าวเดิม

** หมายเหตุ ** ผนังไม้ไม่รวมติดตั้ง (ของเดิมไม่มีผนัง) โดยแสดงรูปแบบให้เห็นเท่านั้น

*** หมายเหตุ *** กระเบื้องใช้ของเดิม

3 A-12 | 2 A-11 | 4 A-13 | 1 A-10

ผังคานพื้นชั้น 2

มาตราส่วน 1: 50

ยางนา สตูดิโอ

www.yangnarstudio.com

GENERAL NOTES

1. ALL DESIGNS ARE THE PROPERTYOF ARCHITECTS AND CANNOT BE USED WITHOUT
สงวนลิขสิทธิ์การออกแบบชุดนี้เป็นลิขสิทธิ์ของสถาปนิกผู้ออกแบบ
ห้ามผู้ใดนำไปใช้โดยไม่ได้รับอนุญาต
2. DO NOT SCALE THIS DRAWING. USE FIQURED DIMENSION ONLY.
ให้ใช้ค่าตัวเลขที่กำหนดไว้เท่านั้น ห้ามวัดจากแบบ

PROJECT NAME :

หลองข้าวไม้โบราณ

OWNER : สำนักส่งเสริมศิลปวัฒนธรรม มหาวิทยาลัยเชียงใหม่

LOCATION :

อ.ปาซาง จ.ลำพูน

ARCHITECTS :

รุ่งโรจน์ ตันสุขานันท์ ภ-สถ 14895

ชนะ ฉายานนท์ ภ-สถ 17121

STRUCTURAL ENGINEERS :

SANITARY, MECHANICAL ENGINEER :

ELECTRICAL ENGINEER :

DRAWING TITLE :

ผังการวางคาน

SCALE : 1 : 50

DATE : -

PROJECT NO.

DRAWING BY. -

APPROVED BY :

DRAWING NO.	TOTAL PAGE
A–12	27

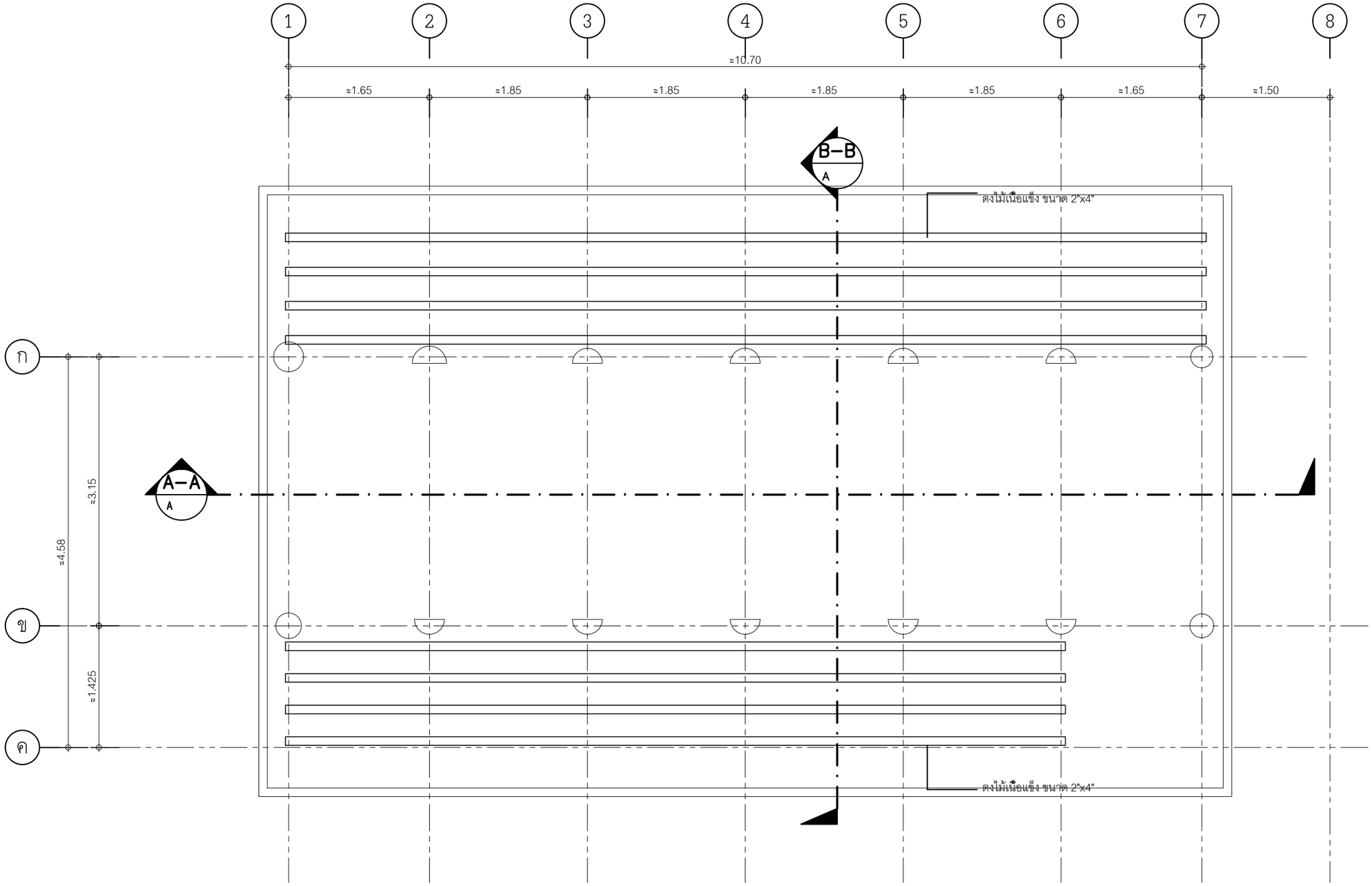

* หมายเหตุ * ขนาดและระยะใช้ตามสภาพจริงของหลองข้าวเดิม

** หมายเหตุ ** ผนังไม้ไม่รวมติดตั้ง (ของเดิมไม่มีผนัง) โดยแสดงรูปแบบให้เห็นเท่านั้น

*** หมายเหตุ *** กระเบื้องใช้ของเดิม

3 A-12 | 2 A-11 | 4 A-13 | 1 A-10

ผังตงพื้นชั้น 2

มาตราส่วน 1: 50

ยางนา สตูดิโอ

www.yangnarstudio.com

GENERAL NOTES

1. ALL DESIGNS ARE THE PROPERTYOF ARCHITECTS AND CANNOT BE USED WITHOUT
สงวนลิขสิทธิ์การออกแบบชุดนี้เป็นลิขสิทธิ์ของสถาปนิกผู้ออกแบบ ห้ามผู้ใดนำไปใช้โดยไม่ได้รับอนุญาต
2. DO NOT SCALE THIS DRAWING. USE FIQURED DIMENSION ONLY.
ให้ใช้ค่าตัวเลขที่กำหนดไว้เท่านั้น ห้ามวัดจากแบบ

PROJECT NAME :

หลองข้าวไม้โบราณ

OWNER : สำนักส่งเสริมศิลปวัฒนธรรม มหาวิทยาลัยเชียงใหม่

LOCATION :

อ.ปาซาง จ.ลำพูน

ARCHITECTS :

รุ่งโรจน์ ตันสุขานันท์ ภ-สถ 14895

ชนะ ฉายานนท์ ภ-สถ 17121

STRUCTURAL ENGINEERS :

SANIITARY, MECHANICAL ENGINEER :

ELECTRICAL ENGINEER :

DRAWING TITLE :

ผังการวางตง

SCALE : 1 : 50

DATE : -

PROJECT NO.

DRAWING BY. -

APPROVED BY :

DRAWING NO. A–13

TOTAL PAGE 27

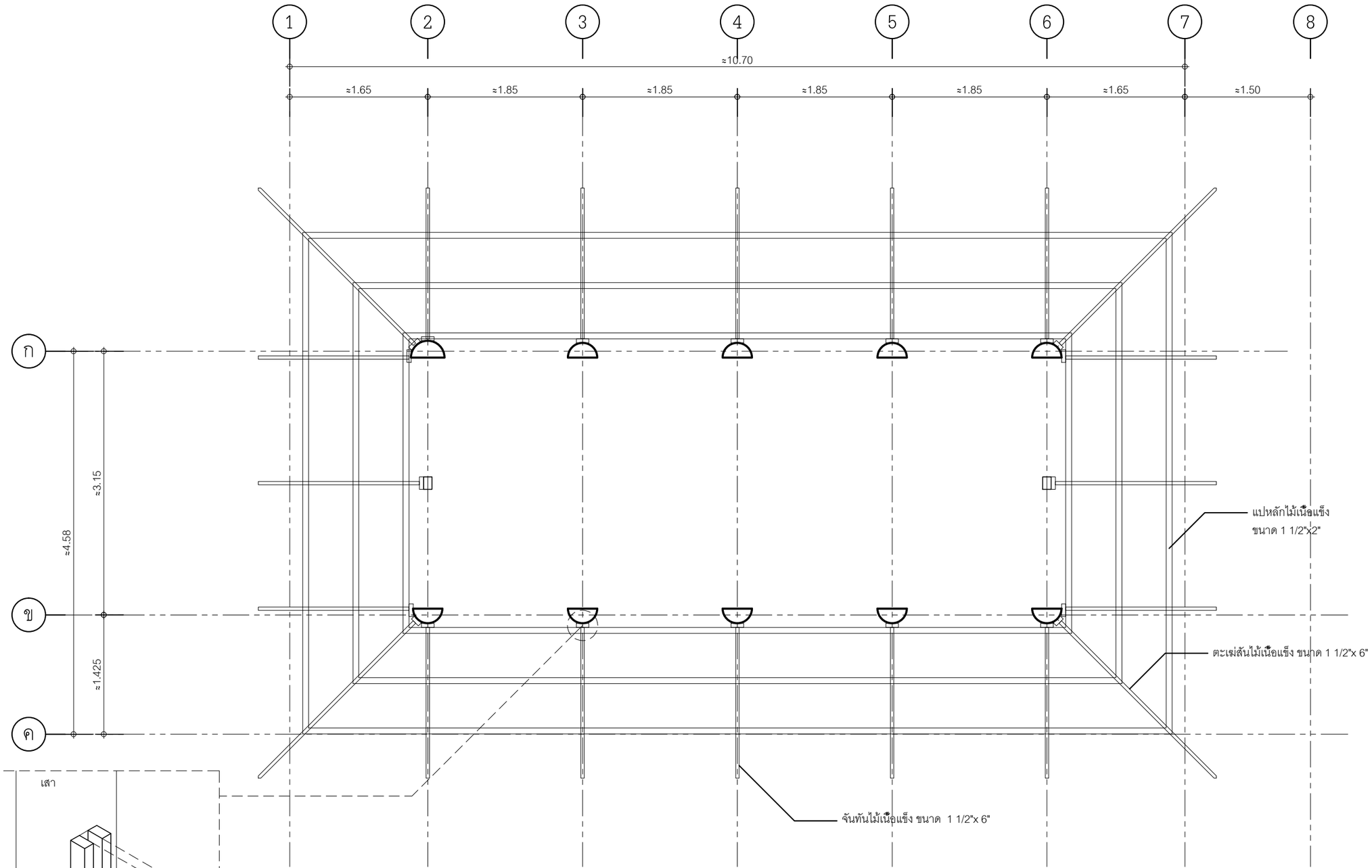

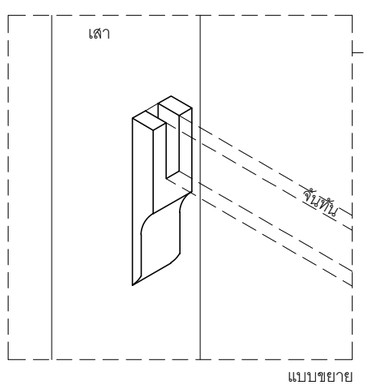

แบบขยาย

* หมายเหตุ * ขนาดและระยะใช้ตามสภาพจริงของหลองข้าวเดิม

** หมายเหตุ ** ผนังไม้ไม่รวมติดตั้ง (ของเดิมไม่มีผนัง) โดยแสดงรูปแบบให้เห็นเท่านั้น

*** หมายเหตุ *** กระเบื้องใช้ของเดิม

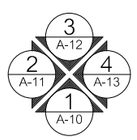

ผังโครงสร้างหลังคา

มาตราส่วน 1: 50

ยางนา
สตูดิโอ

www.yangnarstudio.com

GENERAL NOTES
1. ALL DESIGNS ARE THE PROPERTYOF ARCHITECTS AND CANNOT BE USED WITHOUT
สงวนลิขสิทธิ์การออกแบบชุดนี้เป็นลิขสิทธิ์ของสถาปนิกผู้ออกแบบ ห้ามผู้ใดนำไปใช้โดยไม่ได้รับอนุญาต
2. DO NOT SCALE THIS DRAWING. USE FIQURED DIMENSION ONLY.
ให้ใช้ค่าตัวเลขที่กำหนดไว้เท่านั้น ห้ามวัดจากแบบ

PROJECT NAME :
หลองข้าวไม้โบราณ

OWNER : สำนักส่งเสริมศิลปวัฒนธรรม มหาวิทยาลัยเชียงใหม่

LOCATION :
อ.ปาซาง จ.ลำพูน

ARCHITECTS :
รุ่งโรจน์ ตันสุขานันท์ ภ-สถ 14895
ชนะ ฉายานนท์ ภ-สถ 17121

STRUCTURAL ENGINEERS :

SANIITARY, MECHANICAL ENGINEER :

ELECTRICAL ENGINEER :

DRAWING TITLE :
ผังโครงสร้างหลังคา

SCALE : 1 : 50

DATE : -

PROJECT NO.

DRAWING BY. -

APPROVED BY :

DRAWING NO. A–14

TOTAL PAGE 27

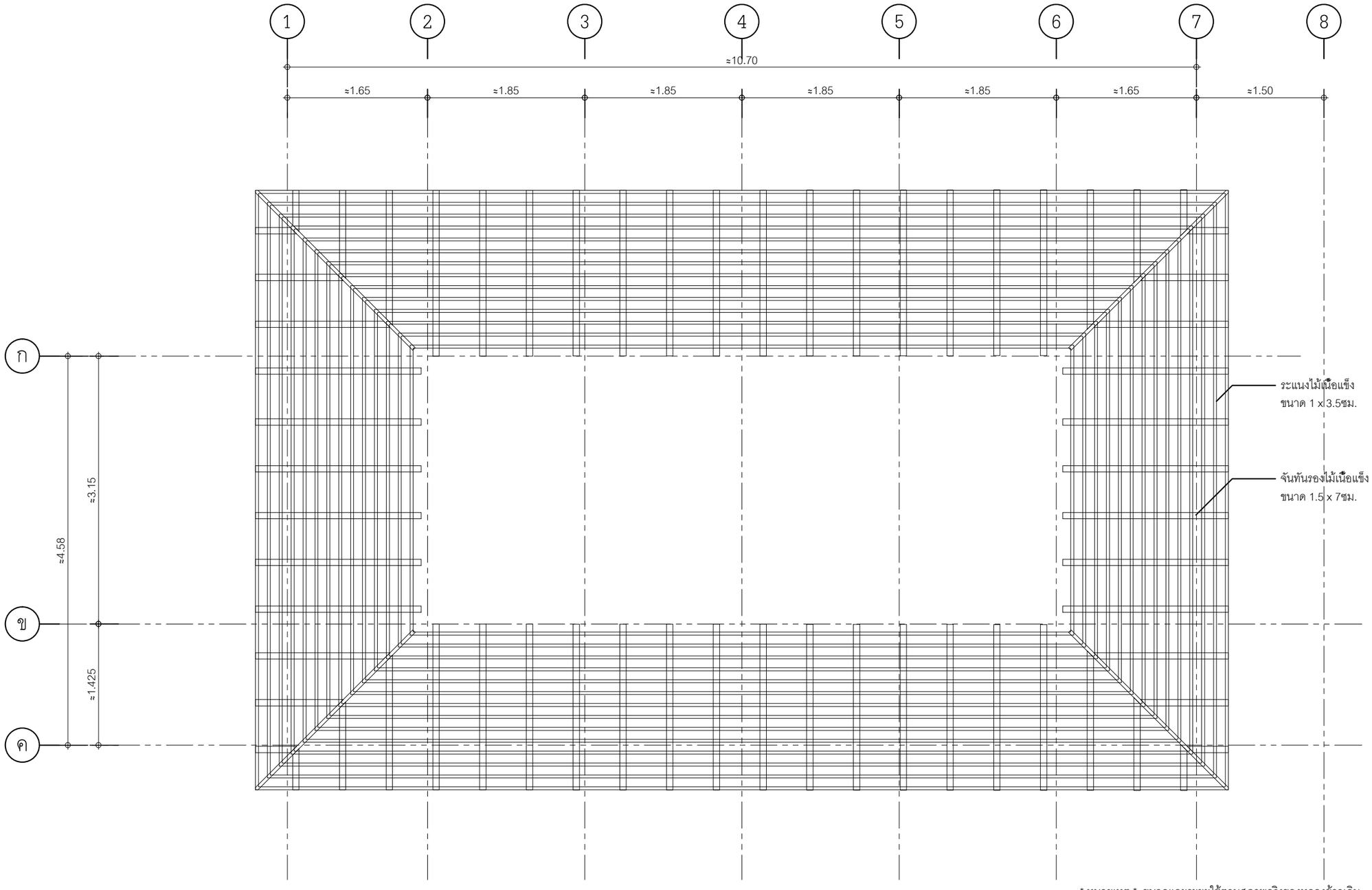

* หมายเหตุ * ขนาดและระยะใช้ตามสภาพจริงของหลองข้าวเดิม

** หมายเหตุ ** ผนังไม้ไม่รวมติดตั้ง (ของเดิมไม่มีผนัง) โดยแสดงรูปแบบให้เห็นเท่านั้น

*** หมายเหตุ *** กระเบื้องใช้ของเดิม

3 A-12 | 2 A-11 | 4 A-13 | 1 A-10

ผังโครงสร้างหลังคา

มาตราส่วน 1: 50

ยางนา สตูดิโอ

www.yangnarstudio.com

GENERAL NOTES

1. ALL DESIGNS ARE THE PROPERTYOF ARCHITECTS AND CANNOT BE USED WITHOUT
สงวนลิขสิทธิ์การออกแบบชุดนี้ไม่นิลิขสิทธิ์ของสถาปนิกผู้ออกแบบ ห้ามผู้ใดนำไปใช้โดยไม่ได้รับอนุญาต
2. DO NOT SCALE THIS DRAWING. USE FIQURED DIMENSION ONLY.
ให้ใช้ค่าตัวเลขที่กำหนดไว้เท่านั้น ห้ามวัดจากแบบ

PROJECT NAME :

หลองข้าวไม้โบราณ

OWNER : สำนักส่งเสริมศิลปวัฒนธรรม มหาวิทยาลัยเชียงใหม่

LOCATION :

อ.ปาชาง จ.ลำพูน

ARCHITECTS :

รุ่งโรจน์ ตันสุขานันท์ ภ-สถ 14895

ชนะ ฉายานนท์ ภ-สถ 17121

STRUCTURAL ENGINEERS :

SANIITARY, MECHANICAL ENGINEER :

ELECTRICAL ENGINEER :

DRAWING TITLE :

ผังโครงสร้างหลังคา

SCALE : 1 : 50

DATE : -

PROJECT NO.

DRAWING BY. -

APPROVED BY :

DRAWING NO. A–15

TOTAL PAGE 27

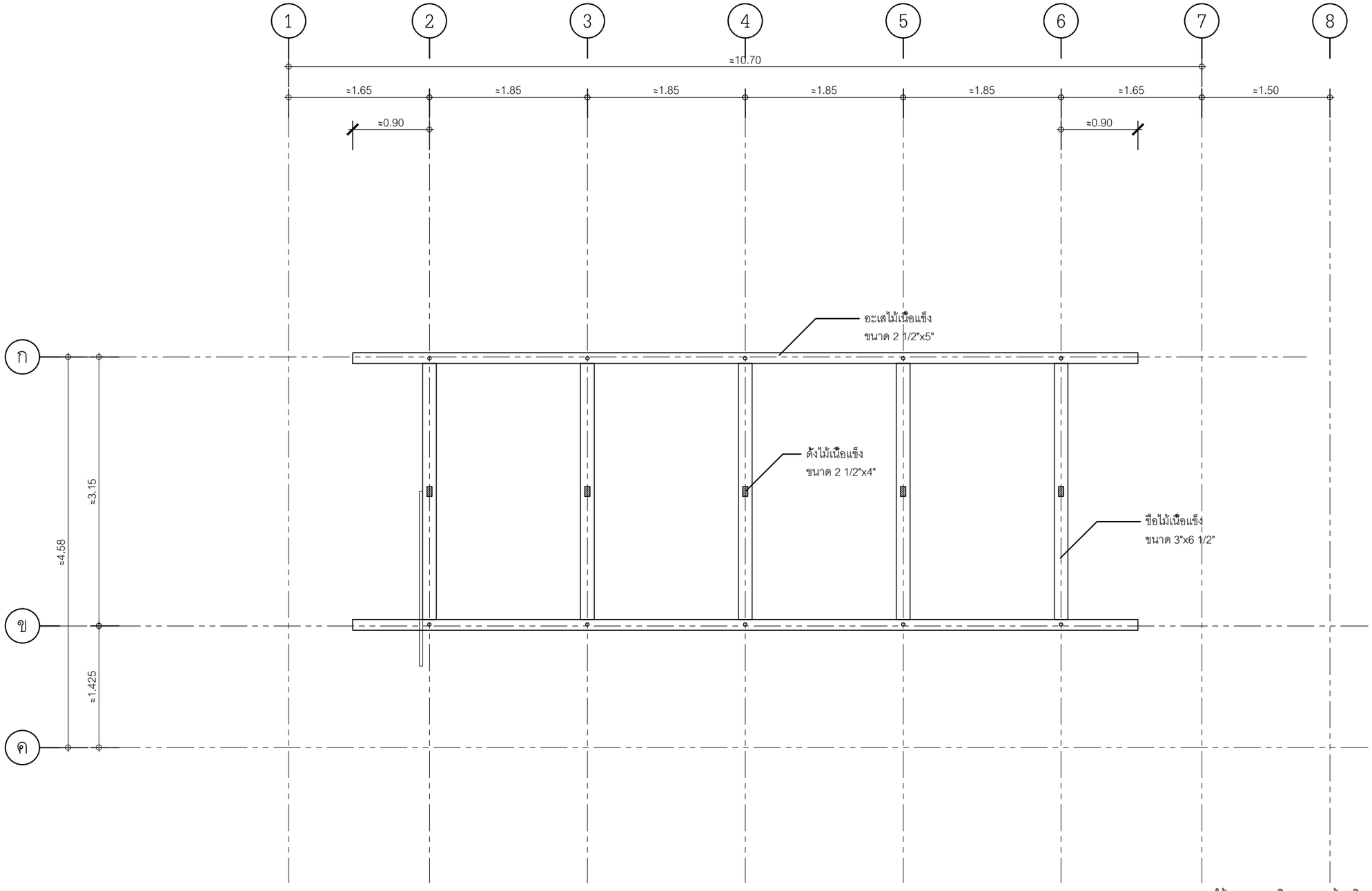

* หมายเหตุ * ขนาดและระยะใช้ตามสภาพจริงของหลองข้าวเดิม

** หมายเหตุ ** ผนังไม้ไม่รวมติดตั้ง (ของเดิมไม่มีผนัง) โดยแสดงรูปแบบให้เห็นเท่านั้น

*** หมายเหตุ *** กระเบื้องใช้ของเดิม

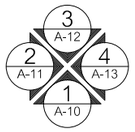

ผังโครงสร้างหลังคา

มาตราส่วน 1: 50

ยางนา
สตูดิโอ

www.yangnarstudio.com

GENERAL NOTES

1. ALL DESIGNS ARE THE PROPERTYOF ARCHITECTS AND CANNOT BE USED WITHOUT
สงวนลิขสิทธิ์การออกแบบชุดนี้เป็นลิขสิทธิ์ของสถาปนิกผู้ออกแบบ ห้ามผู้ใดนำไปใช้โดยไม่ได้รับอนุญาต
2. DO NOT SCALE THIS DRAWING. USE FIQURED DIMENSION ONLY.
ให้ใช้ค่าตัวเลขที่กำหนดไว้เท่านั้น ห้ามวัดจากแบบ

PROJECT NAME :

หลองข้าวไม้โบราณ

OWNER : สำนักส่งเสริมศิลปวัฒนธรรม มหาวิทยาลัยเชียงใหม่

LOCATION :

อ.ปาซาง จ.ลำพูน

ARCHITECTS :

รุ่งโรจน์ ตันสุขานันท์ ภ-สถ 14895

รุ่งโรจน์ ตันสุขานันท์

ชนะ ฉายานนท์ ภ-สถ 17121

ชนะ ฉายานนท์

STRUCTURAL ENGINEERS :

SANIITARY, MECHANICAL ENGINEER :

ELECTRICAL ENGINEER :

DRAWING TITLE :

ผังโครงสร้างหลังคา

SCALE : 1 : 50

DATE : -

PROJECT NO.

DRAWING BY. -

APPROVED BY :

DRAWING NO.	TOTAL PAGE
A–16	27

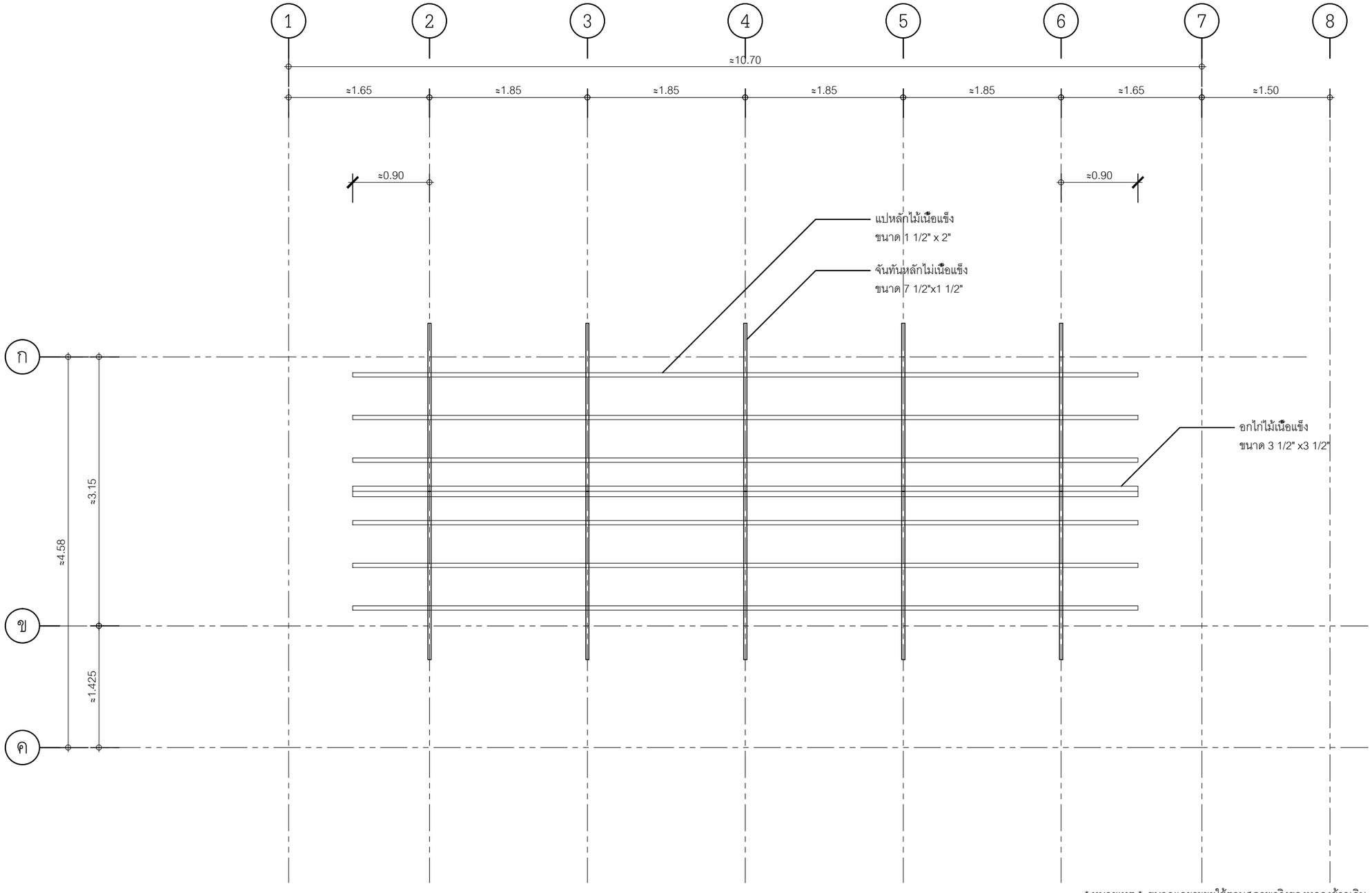

* หมายเหตุ * ขนาดและระยะใช้ตามสภาพจริงของหลองข้าวเดิม

** หมายเหตุ ** ผนังไม้ไม่รวมติดตั้ง (ของเดิมไม่มีผนัง) โดยแสดงรูปแบบให้เห็นเท่านั้น

*** หมายเหตุ *** กระเบื้องใช้ของเดิม

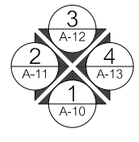

ผังโครงสร้างหลังคา

มาตราส่วน 1: 50

ยางนา
สตูดิโอ

www.yangnarstudio.com

GENERAL NOTES
1. ALL DESIGNS ARE THE PROPERTYOF ARCHITECTS AND CANNOT BE USED WITHOUT
สงวนลิขสิทธิ์การออกแบบชุดนี้เป็นลิขสิทธิ์ของสถาปนิกผู้ออกแบบ ห้ามผู้ใดนำไปใช้โดยไม่ได้รับอนุญาต
2. DO NOT SCALE THIS DRAWING. USE FIQURED DIMENSION ONLY.
ให้ใช้ค่าตัวเลขที่กำหนดไว้เท่านั้น ห้ามวัดจากแบบ

PROJECT NAME :
หลองข้าวไม้โบราณ

OWNER : สำนักส่งเสริมศิลปวัฒนธรรม มหาวิทยาลัยเชียงใหม่

LOCATION :
อ.ปาซาง จ.ลำพูน

ARCHITECTS :
รุ่งโรจน์ ตันสุขานันท์ ภ-สถ 14895
ชนะ ฉายานนท์ ภ-สถ 17121

STRUCTURAL ENGINEERS :

SANITARY, MECHANICAL ENGINEER :

ELECTRICAL ENGINEER :

DRAWING TITLE :
ผังโครงสร้างหลังคา

SCALE : 1 : 50

DATE : -

PROJECT NO.

DRAWING BY. -

APPROVED BY :

DRAWING NO. A–17

TOTAL PAGE 27

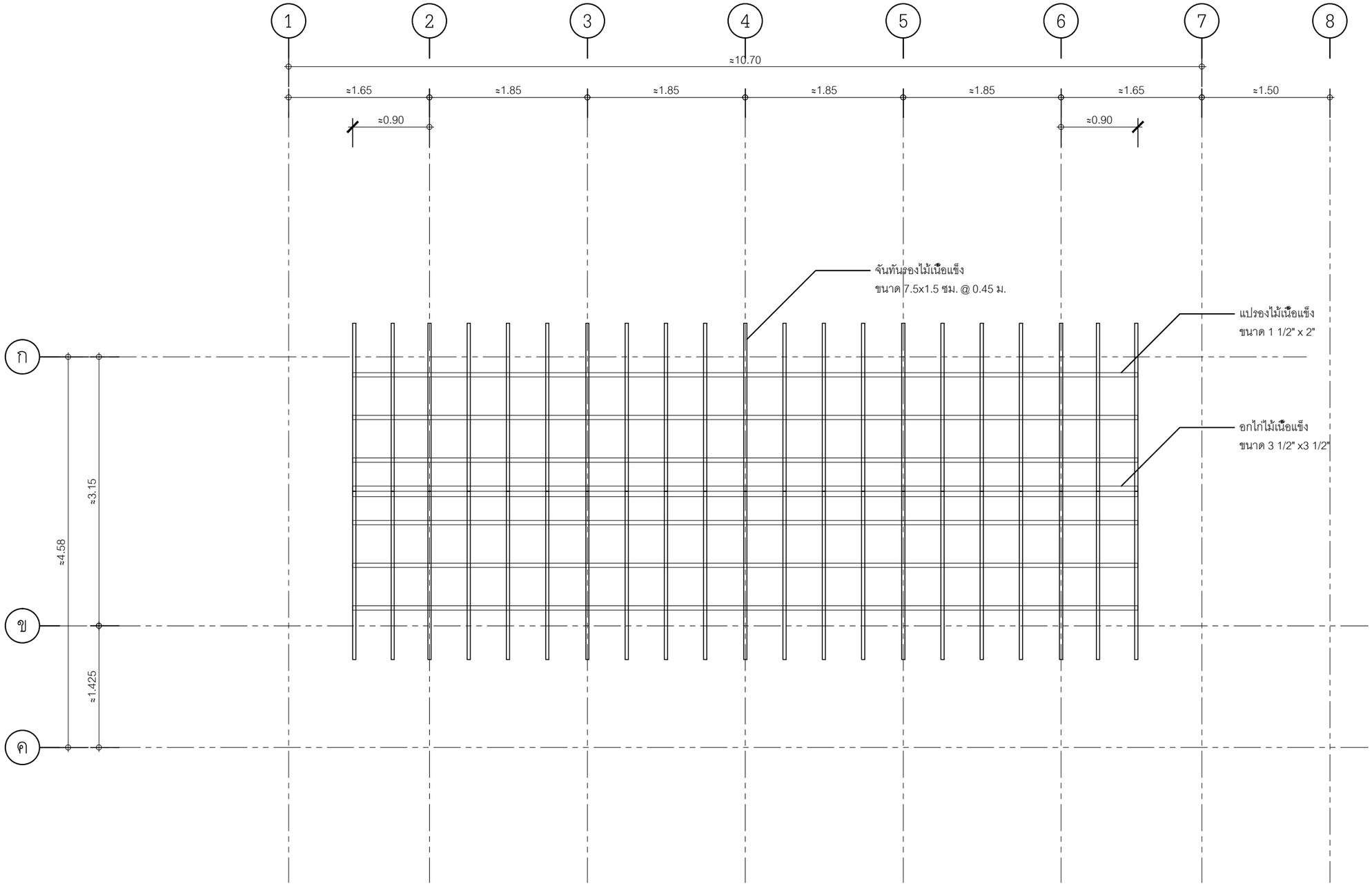

* หมายเหตุ * ขนาดและระยะใช้ตามสภาพจริงของหลองข้าวเดิม

** หมายเหตุ ** ผนังไม้ไม่รวมติดตั้ง (ของเดิมไม่มีผนัง) โดยแสดงรูปแบบให้เห็นเท่านั้น

*** หมายเหตุ *** กระเบื้องใช้ของเดิม

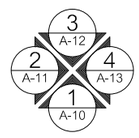

ผังโครงสร้างหลังคา

มาตราส่วน 1: 50

ยางนา สตูดิโอ

www.yangnarstudio.com

GENERAL NOTES

1. ALL DESIGNS ARE THE PROPERTYOF ARCHITECTS AND CANNOT BE USED WITHOUT
สงวนลิขสิทธิ์การออกแบบชุดนี้เป็นลิขสิทธิ์ของสถาปนิกผู้ออกแบบ ห้ามผู้ใดนำไปใช้โดยไม่ได้รับอนุญาต

2. DO NOT SCALE THIS DRAWING. USE FIQURED DIMENSION ONLY.
ให้ใช้ค่าตัวเลขที่กำหนดไว้เท่านั้น ห้ามวัดจากแบบ

PROJECT NAME :

หลองข้าวไม้โบราณ

OWNER : สำนักส่งเสริมศิลปวัฒนธรรม มหาวิทยาลัยเชียงใหม่

LOCATION :

อ.ปาซาง จ.ลำพูน

ARCHITECTS :

รุ่งโรจน์ ตันสุขานันท์ ภ-สถ 14895

ชนะ ฉายานนท์ ภ-สถ 17121

STRUCTURAL ENGINEERS :

SANIITARY, MECHANICAL ENGINEER :

ELECTRICAL ENGINEER :

DRAWING TITLE :

ผังโครงสร้างหลังคา

SCALE : 1 : 50

DATE : -

PROJECT NO.

DRAWING BY. -

APPROVED BY :

DRAWING NO. A–18

TOTAL PAGE 27

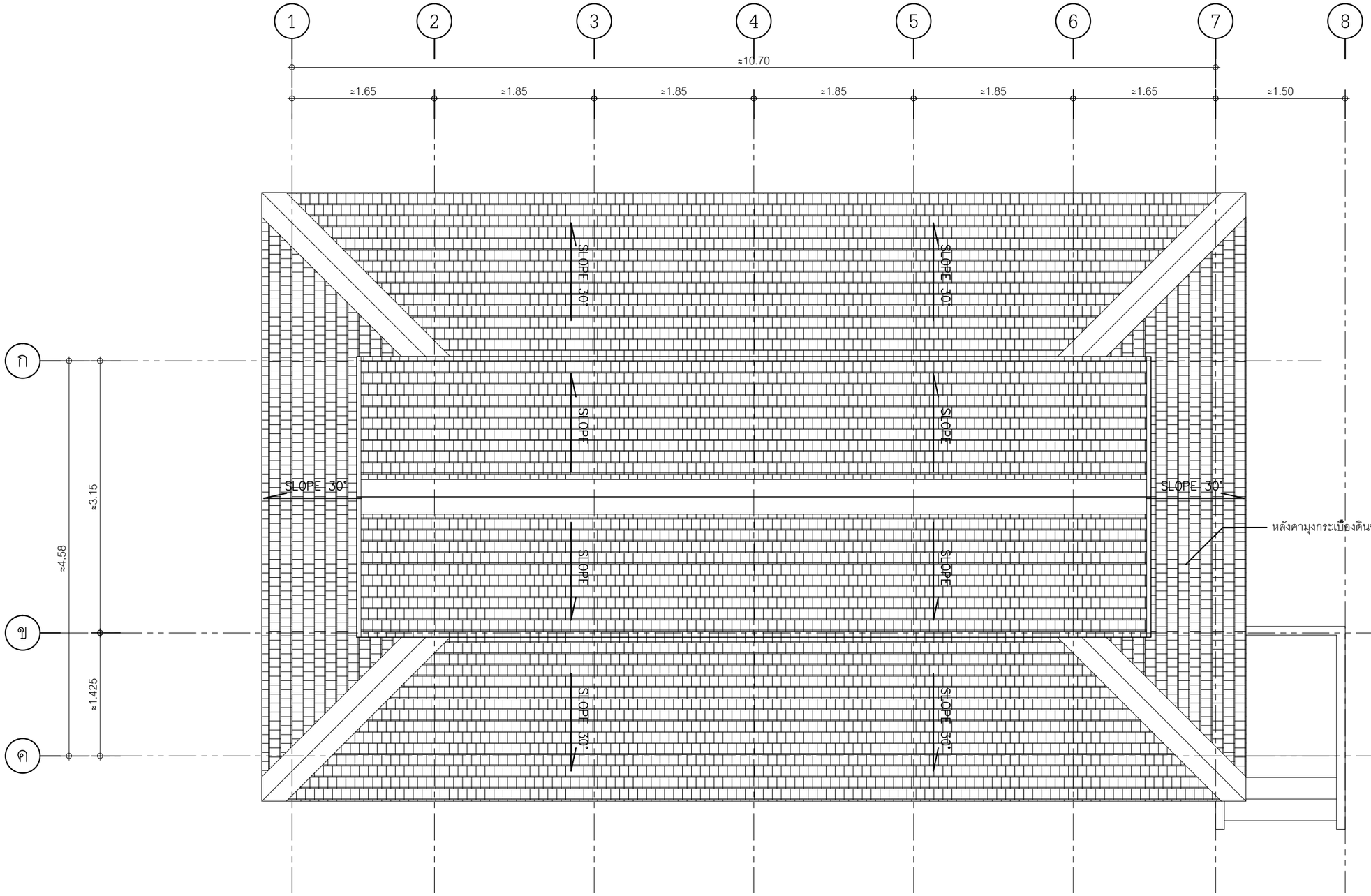

* หมายเหตุ * ขนาดและระยะใช้ตามสภาพจริงของหลองข้าวเดิม

** หมายเหตุ ** ผนังไม้ไม่รวมติดตั้ง (ของเดิมไม่มีผนัง) โดยแสดงรูปแบบให้เห็นเท่านั้น

*** หมายเหตุ *** กระเบื้องใช้ของเดิม

3 A-12 | 2 A-11 | 4 A-13 | 1 A-10

ผังหลังคา

มาตราส่วน 1: 50

ยางนา สตูดิโอ

www.yangnarstudio.com

GENERAL NOTES

1. ALL DESIGNS ARE THE PROPERTYOF ARCHITECTS AND CANNOT BE USED WITHOUT
สงวนลิขสิทธิ์การออกแบบชุดนี้เป็นลิขสิทธิ์ของสถาปนิกผู้ออกแบบ ห้ามผู้ใดนำไปใช้โดยไม่ได้รับอนุญาต
2. DO NOT SCALE THIS DRAWING. USE FIQURED DIMENSION ONLY.
ให้ใช้ค่าตัวเลขที่กำหนดไว้เท่านั้น ห้ามวัดจากแบบ

PROJECT NAME :

หลองข้าวไม้โบราณ

OWNER : สำนักส่งเสริมศิลปวัฒนธรรม มหาวิทยาลัยเชียงใหม่

LOCATION :

อ.ปาซาง จ.ลำพูน

ARCHITECTS :

รุ่งโรจน์ ตันสุขานันท์ ภ-สถ 14895

ชนะ ฉายานนท์ ภ-สถ 17121

STRUCTURAL ENGINEERS :

SANIITARY, MECHANICAL ENGINEER :

ELECTRICAL ENGINEER :

DRAWING TITLE :

ผังหลังคา

SCALE : 1 : 50

DATE : -

PROJECT NO.

DRAWING BY. -

APPROVED BY :

DRAWING NO.	TOTAL PAGE
A–19	27

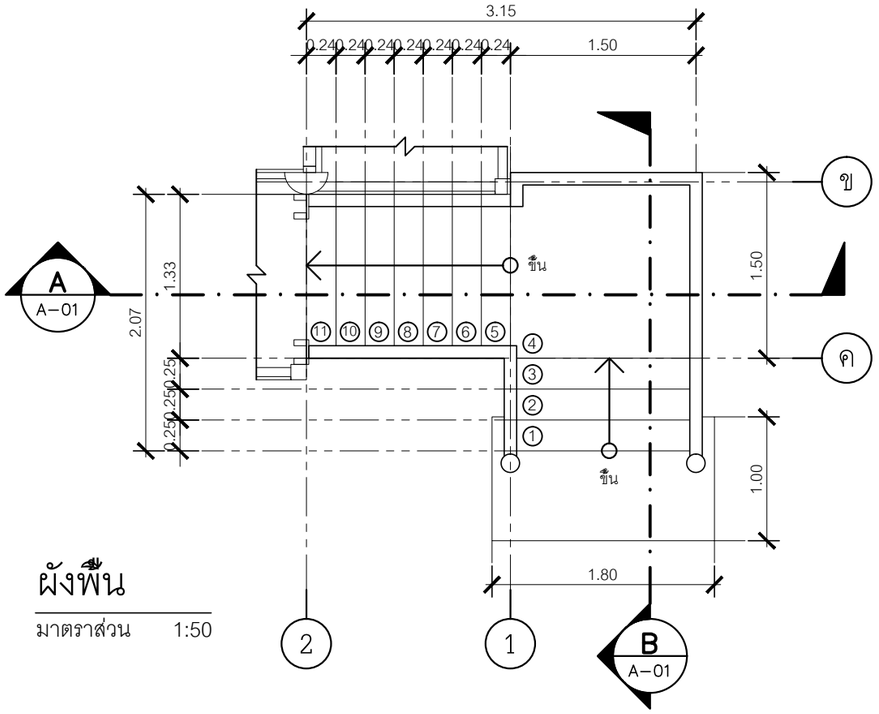

ผังพื้น

มาตราส่วน 1:50

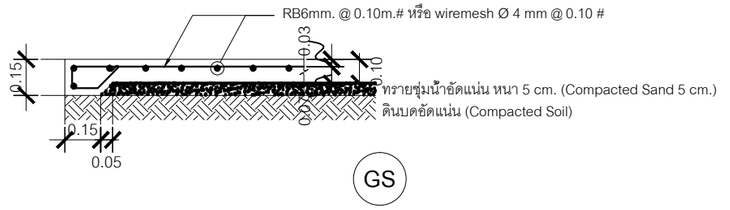

แบบขยายพื้นคอนกรีต

มาตราส่วน -

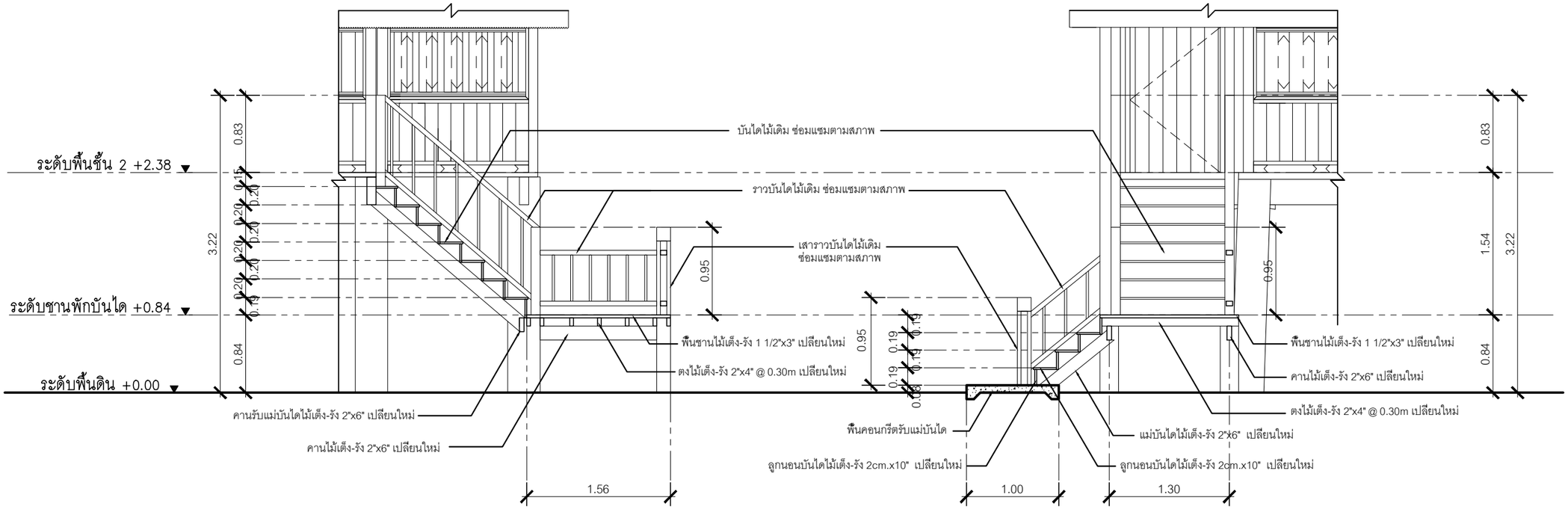

รูปตัด A

มาตราส่วน 1:50

รูปตัด B

มาตราส่วน 1:50

แบบขยายบันได

มาตราส่วน 1: 50

ยางนา
สตูดิโอ

www.yangnarstudio.com

GENERAL NOTES
1. ALL DESIGNS ARE THE PROPERTYOF ARCHITECTS AND CANNOT BE USED WITHOUT
สงวนลิขสิทธิ์การออกแบบชุดนี้ไม่นิยมลิขสิทธิ์ของสถาปนิกผู้ออกแบบ ห้ามผู้ใดนำไปใช้โดยไม่ได้รับอนุญาต
2. DO NOT SCALE THIS DRAWING. USE FIQURED DIMENSION ONLY.
ให้ใช้ค่าตัวเลขที่กำหนดไว้เท่านั้น ห้ามวัดจากแบบ

PROJECT NAME :

หลองข้าวไม้โบราณ

OWNER : สำนักส่งเสริมศิลปวัฒนธรรม มหาวิทยาลัยเชียงใหม่

LOCATION :

อ.ปาซาง จ.ลำพูน

ARCHITECTS :

รุ่งโรจน์ ตันสุขานันท์ ภ-สถ 14895

ชนะ ฉายานนท์ ภ-สถ 17121

STRUCTURAL ENGINEERS :

SANIITARY, MECHANICAL ENGINEER :

ELECTRICAL ENGINEER :

DRAWING TITLE :

แบบขยายบันได

SCALE : 1 : 50

DATE : -

PROJECT NO.

DRAWING BY. -

APPROVED BY :

DRAWING NO.	TOTAL PAGE
A-20	27

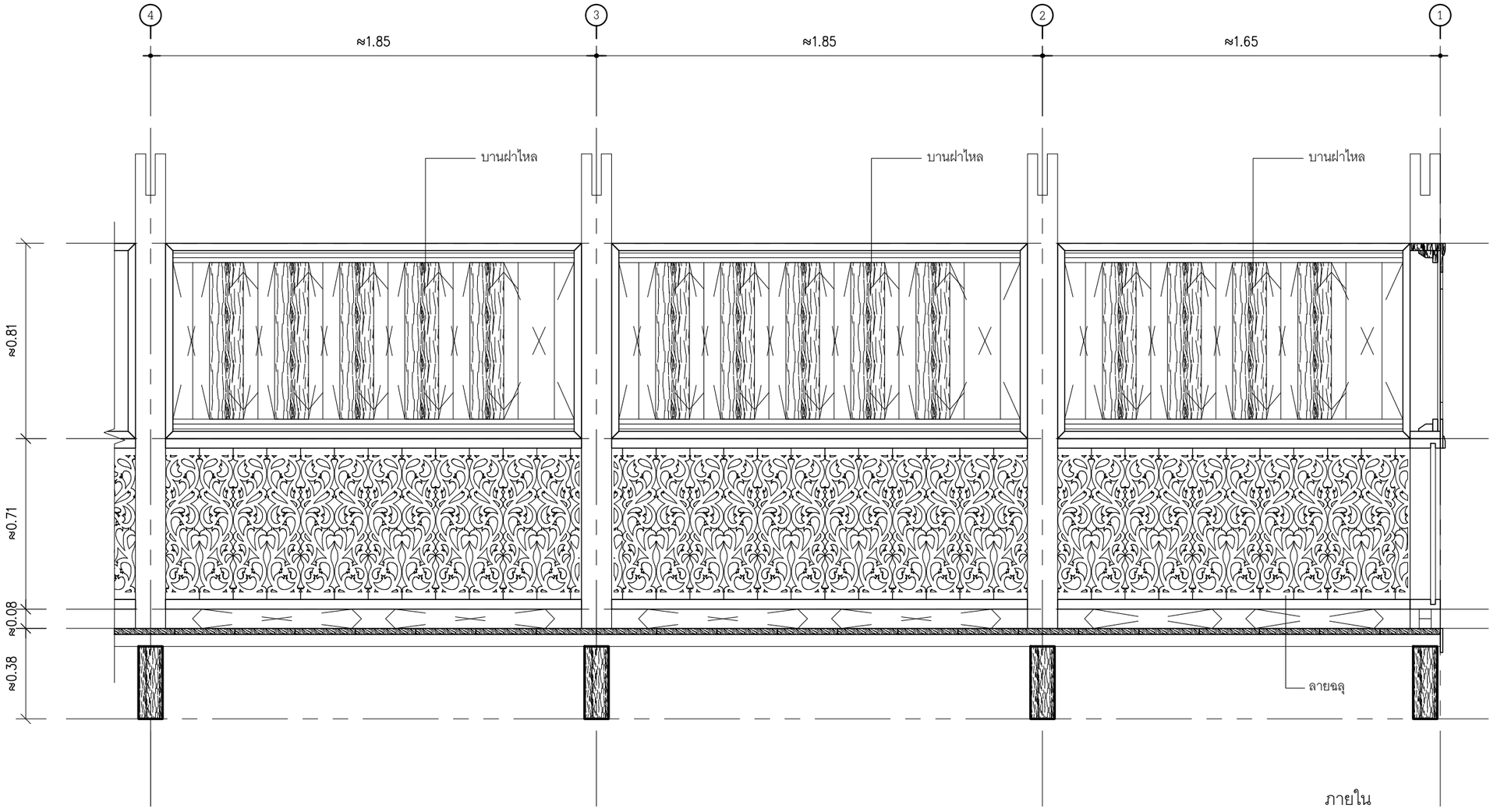

* หมายเหตุ * ขนาดและระยะใช้ตามสภาพจริงของหลองข้าวเดิม

** หมายเหตุ ** ผนังไม้ไม่รวมติดตั้ง (ของเดิมไม่มีผนัง) โดยแสดงรูปแบบให้เห็นเท่านั้น

*** หมายเหตุ *** กระเบื้องใช้ของเดิม

แบบขยายฝาไหล

มาตราส่วน 1: 20

ยางนา สตูดิโอ

www.yangnarstudio.com

GENERAL NOTES

1. ALL DESIGNS ARE THE PROPERTYOF ARCHITECTS AND CANNOT BE USED WITHOUT
สงวนลิขสิทธิ์การออกแบบชุดนี้เป็นลิขสิทธิ์ของสถาปนิกผู้ออกแบบ ห้ามผู้ใดนำไปใช้โดยไม่ได้รับอนุญาต

2. DO NOT SCALE THIS DRAWING. USE FIQURED DIMENSION ONLY.
ให้ใช้ค่าตัวเลขที่กำหนดไว้เท่านั้น ห้ามวัดจากแบบ

PROJECT NAME :

หลองข้าวไม้โบราณ

OWNER : สำนักส่งเสริมศิลปวัฒนธรรม มหาวิทยาลัยเชียงใหม่

LOCATION :

อ.ปาซาง จ.ลำพูน

ARCHITECTS :

รุ่งโรจน์ ตันสุขานันท์ ภ-สถ 14895

รุ่งโรจน์ ตันสุขานันท์

ชนะ ฉายานนท์ ภ-สถ 17121

ชนะ ฉายานนท์

STRUCTURAL ENGINEERS :

SANIITARY, MECHANICAL ENGINEER :

ELECTRICAL ENGINEER :

DRAWING TITLE :

แบบขยายฝาไหล

SCALE : 1 : 20

DATE : -

PROJECT NO.

DRAWING BY. -

APPROVED BY :

DRAWING NO.	TOTAL PAGE
A–21	27

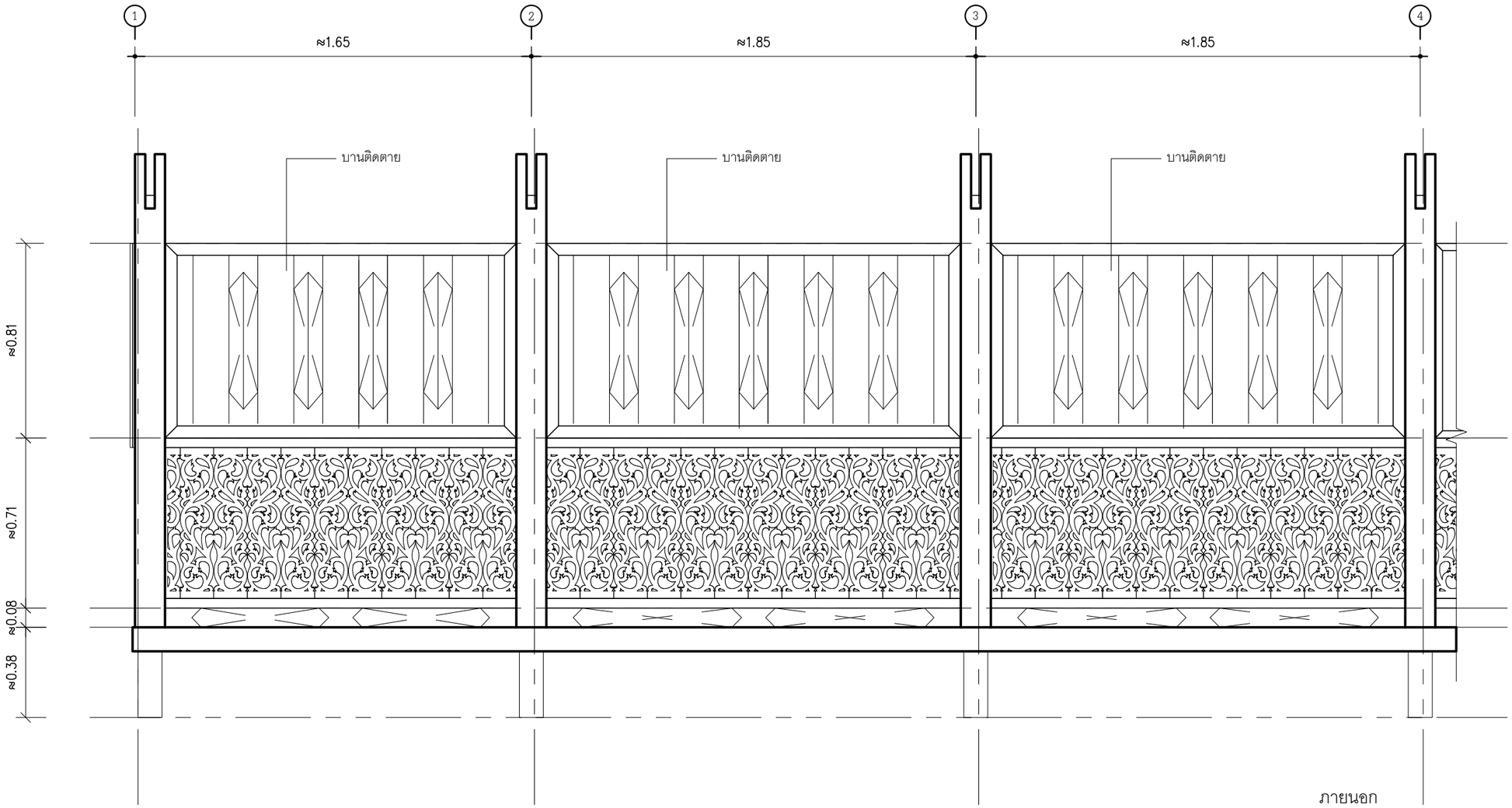

* หมายเหตุ * ขนาดและระยะใช้ตามสภาพจริงของหลองข้าวเดิม

** หมายเหตุ ** ผนังไม้ไม่รวมติดตั้ง (ของเดิมไม่มีผนัง) โดยแสดงรูปแบบให้เห็นเท่านั้น

*** หมายเหตุ *** กระเบื้องใช้ของเดิม

แบบขยายฝาไหล

มาตราส่วน 1: 20

ยางนา
สตูดิโอ

www.yangnarstudio.com

GENERAL NOTES
1. ALL DESIGNS ARE THE PROPERTYOF ARCHITECTS AND CANNOT BE USED WITHOUT
สงวนลิขสิทธิ์การออกแบบชุดนี้ไม่ให้นำลิขสิทธิ์ของสถาปนิกผู้ออกแบบ ห้ามผู้ใดนำไปใช้โดยไม่ได้รับอนุญาต
2. DO NOT SCALE THIS DRAWING. USE FIQURED DIMENSION ONLY.
ให้ใช้ค่าตัวเลขที่กำหนดไว้เท่านั้น ห้ามวัดจากแบบ

PROJECT NAME :
หลองข้าวไม้โบราณ

OWNER : สำนักส่งเสริมศิลปวัฒนธรรม มหาวิทยาลัยเชียงใหม่

LOCATION :
อ.ปาซาง จ.ลำพูน

ARCHITECTS :
รุ่งโรจน์ ตันสุขานันท์ ภ-สถ 14895
ชนะ ฉายานนท์ ภ-สถ 17121

STRUCTURAL ENGINEERS :

SANIITARY, MECHANICAL ENGINEER :

ELECTRICAL ENGINEER :

DRAWING TITLE :
แบบขยายฝาไหล

SCALE : 1 : 20

DATE : -

PROJECT NO.

DRAWING BY. -

APPROVED BY :

DRAWING NO. A–22

TOTAL PAGE 27

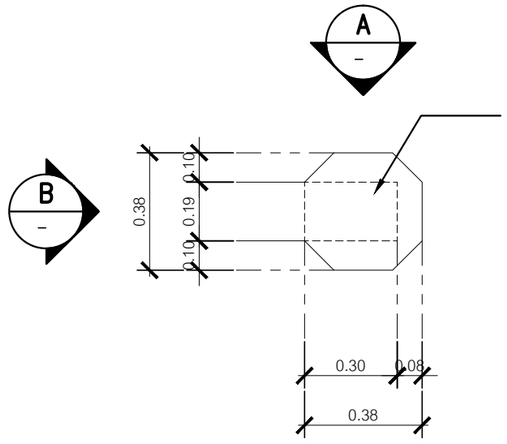

ขนาดตีนเสา 6ก

มาตราส่วน 1: 20

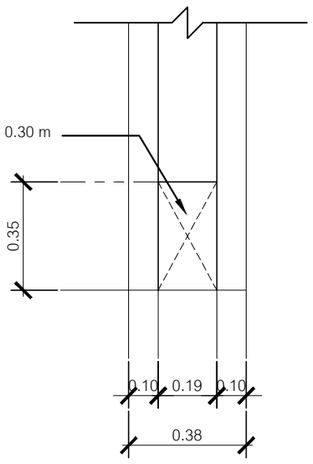

รูปด้าน B

มาตราส่วน 1: 20

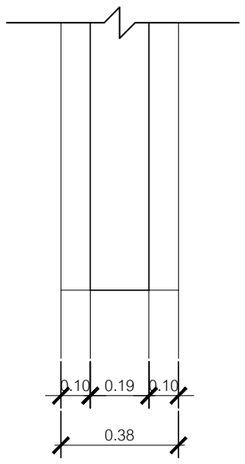

รูปด้าน A

มาตราส่วน 1: 20

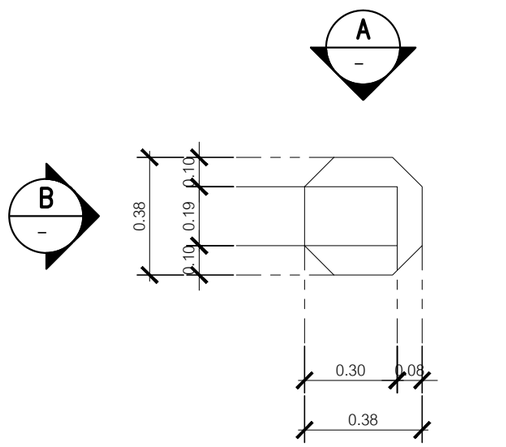

ขนาดไม้ต่อตีนเสา 6ก

มาตราส่วน 1: 20

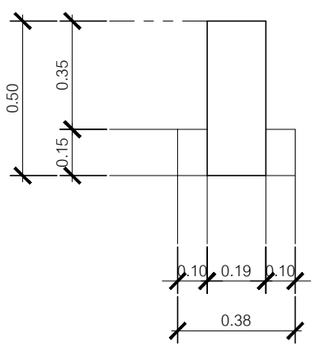

รูปด้าน B

มาตราส่วน 1: 20

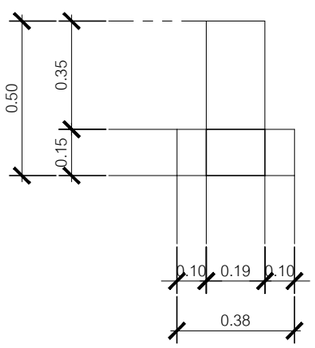

รูปด้าน A

มาตราส่วน 1: 20

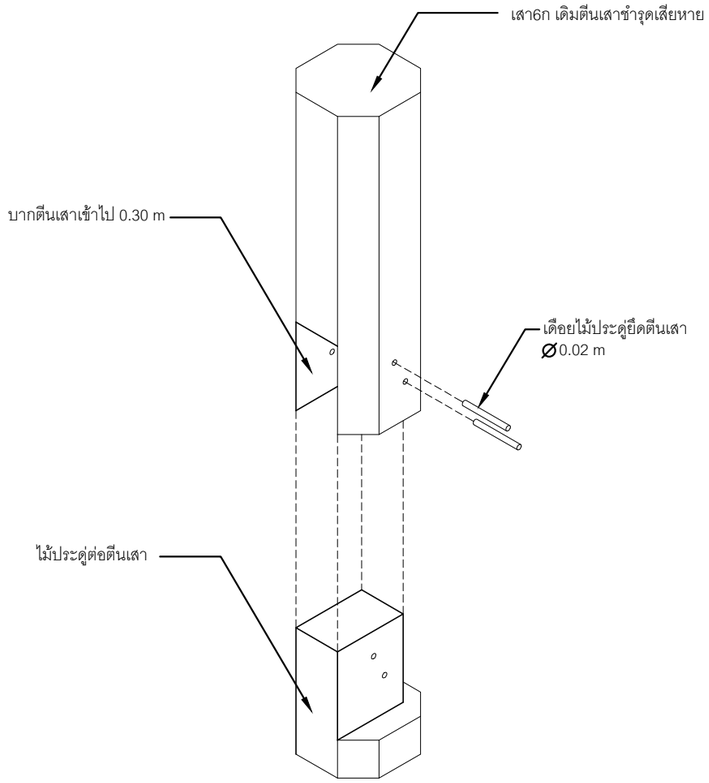

แบบขยายการต่อตีนเสา 6ก

มาตราส่วน 1: 20

ยางนา
สตูดิโอ

www.yangnarstudio.com

GENERAL NOTES
1. ALL DESIGNS ARE THE PROPERTYOF ARCHITECTS AND CANNOT BE USED WITHOUT
สงวนลิขสิทธิ์การออกแบบชุดนี้ไม่ให้นำไปใช้โดยไม่ได้รับอนุญาต
2. DO NOT SCALE THIS DRAWING. USE FIQURED DIMENSION ONLY.
ให้ใช้ค่าตัวเลขที่กำหนดไว้เท่านั้น ห้ามวัดจากแบบ

PROJECT NAME :
หลองข้าวไม้โบราณ

OWNER : สำนักส่งเสริมศิลปวัฒนธรรม
มหาวิทยาลัยเชียงใหม่

LOCATION :
อ.ปาซาง จ.ลำพูน

ARCHITECTS :
รุ่งโรจน์ ตันสุขานันท์ ภ-สถ 14895
ชนะ ฉายานนท์ ภ-สถ 17121

STRUCTURAL ENGINEERS :

SANIITARY, MECHANICAL ENGINEER :

ELECTRICAL ENGINEER :

DRAWING TITLE :
แบบขยายวิธีซ่อมแซมส่วนที่ชำรุด

SCALE : 1 : 20

DATE : -

PROJECT NO.

DRAWING BY. -

APPROVED BY :

DRAWING NO. A–23

TOTAL PAGE 27

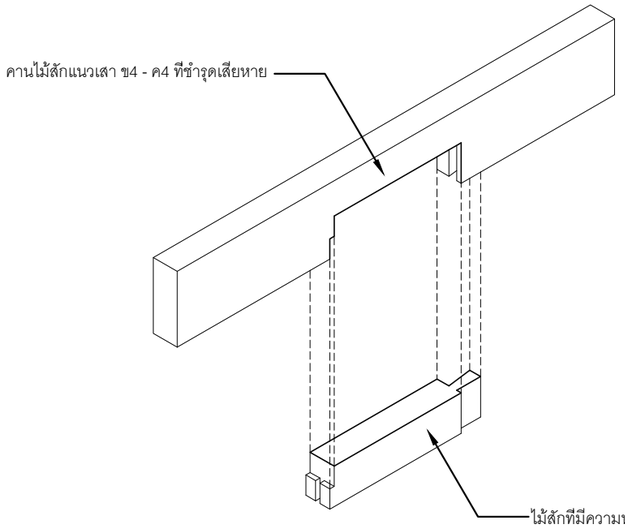

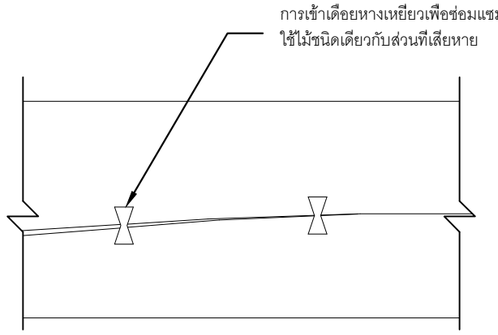

ส่วนที่ชำรุดเสียหายทั้ง เสา คาน และไม้แป้นพื้น

ส่วนที่ชำรุดเสียหายทั้งคาน เสาและไม้แป้นพื้น

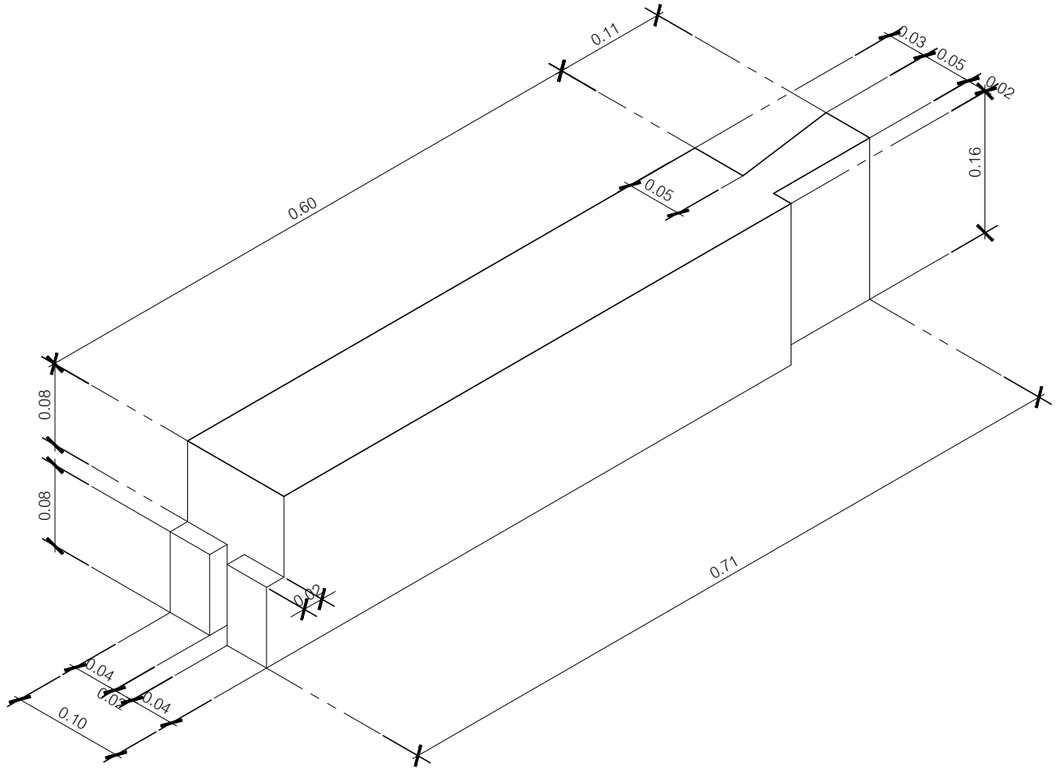

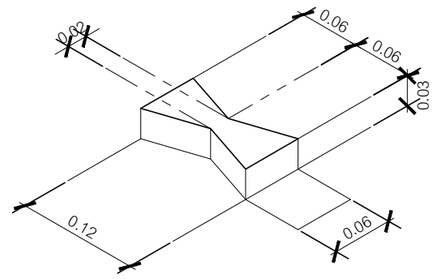

แบบขยายวิธีซ่อมแซมส่วนที่ชำรุด

มาตราส่วน 1: 20

ยางนา
สตูดิโอ

www.yangnarstudio.com

GENERAL NOTES
1. ALL DESIGNS ARE THE PROPERTYOF ARCHITECTS AND CANNOT BE USED WITHOUT
สงวนลิขสิทธิ์การออกแบบชุดนี้เป็นลิขสิทธิ์ของสถาปนิกผู้ออกแบบ ห้ามผู้ใดนำไปใช้โดยไม่ได้รับอนุญาต
2. DO NOT SCALE THIS DRAWING. USE FIQURED DIMENSION ONLY.
ให้ใช้ค่าตัวเลขที่กำหนดไว้เท่านั้น ห้ามวัดจากแบบ

PROJECT NAME :
หลองข้าวไม้โบราณ

OWNER : สำนักส่งเสริมศิลปวัฒนธรรม มหาวิทยาลัยเชียงใหม่

LOCATION :
อ.ปาซาง จ.ลำพูน

ARCHITECTS :
รุ่งโรจน์ ตันสุขานันท์ ภ-สถ 14895
ชนะ ฉายานนท์ ภ-สถ 17121

STRUCTURAL ENGINEERS :

SANIITARY, MECHANICAL ENGINEER :

ELECTRICAL ENGINEER :

DRAWING TITLE :
แบบขยายวิธีซ่อมแซมส่วนที่ชำรุด

SCALE : 1 : 20

DATE : -

PROJECT NO.

DRAWING BY. -

APPROVED BY :

DRAWING NO. A–24

TOTAL PAGE 27

รายการประกอบแบบวิศวกรรม โดยย่อ

1. งานเสาเข็ม

ก. เสาเข็มเจาะผู้รับเหมาจะต้องแจ้งให้ผู้ออกแบบทราบว่าจะให้บริษัทใดเป็นผู้ดำเนินการก่อสร้างเสาเข็มเจาะ และจะต้องเสนอขั้นตอน และวิธีการดำเนินการให้ผู้ออกแบบอนุมัติก่อนดำเนินการ

ข. เสาเข็มตอก ผู้รับเหมาจะต้องแจ้งให้ผู้ออกแบบทราบว่าจะให้บริษัทใดดำเนินการตอกเสาเข็ม และจะต้องเสนอขั้นตอน และวิธีการดำเนินการให้ผู้ออกแบบอนุมัติก่อนดำเนินการ

2. งานฐานรากแผ่

ให้ผู้รับจ้างทำการทดสอบความสามารถในการรับน้ำหนักของดินใต้ฐานรากโดยวิธี PLATE BEARING (FS=3.00) หากดินไม่สามารถรับน้ำหนักได้ตามที่กำหนด ผู้ออกแบบอาจให้มีการขุดดินลึกมากขึ้นหรือมีการเปลี่ยนแปลงเป็นฐานรากใช้เสาเข็ม ค่าใช้จ่ายที่เกิดขึ้นทั้งหมดเป็นของผู้รับจ้าง

3. คอนกรีตหยาบให้ใช้คอนกรีตที่มีส่วนผสม 1:3:5 โดยปริมาตร

4. คอนกรีตสำหรับโครงสร้างทั้งหมดยกเว้นในส่วนของ POST-TENSION ให้ใช้คอนกรีตที่มีส่วนผสม PORTLAND CEMENT TYPE 1 และ มีกำลังต้านทานแรงอัดของแท่งคอนกรีตรูปทรงกระบอก ตัวอย่าง ขนาด 0.15x0.30เมตร ที่หล่อในหน่วยงานไม่น้อยกว่า 240 กิโลกรัมต่อตารางเซนติเมตร เมื่อแท่งคอนกรีตมีอายุ 28 วัน

5. เหล็กเสริมที่มีขนาดเส้นผ่าศูนย์กลาง 6 มม. และ 9 มม. เป็นเหล็กกลมเรียบ MILD STEEL SR-24 มีกำลังคลากต่ำสุดไม่น้อยกว่า 2,400 กิโลกรัมต่อตารางเซนติเมตร ตามมาตรฐาน มอก.20-2515

6. เหล็กเสริมที่มีขนาดเส้นผ่าศูนย์กลาง 10 มม. ถึง 32 มม. เป็นเหล็กข้ออ้อยชนิด MILD STEEL SD-40 มีกำลังคลากต่ำสุดไม่น้อยกว่า 4,000 กิโลกรัมต่อตารางเซนติเมตร ตามมาตรฐาน มอก.24-2516

7. เหล็กโครงสร้างรูปพรรณ MILD STEEL จะต้องมีกำลังคลากต่ำสุดไม่น้อยกว่า 2,400 กิโลกรัมต่อตารางเซนติเมตร สำหรับการต่อเชื่อมใช้การเชื่อมโดยรอบ รอยเชื่อมจะเท่ากับความหนาของแผ่นเหล็กที่หนาไม่เกิน 6 มม. สำหรับแผ่นเหล็กที่หนา 6 มม. หรือมากกว่าขนาดของรอยเชื่อมจะเท่ากับความหนาของแผ่นเหล็กลบด้วย 2 มม.

8. การต่อเหล็กเสริมในส่วนใดๆ ของโครงสร้างให้เป็นไปตามกำหนดดังนี้

พื้น และ คาน = เหล็กบนต่อกลางช่วงของคาน , พื้น

= เหล็กล่างต่อในระยะระหว่าง 1/5 ของช่วงคาน , พื้น

เสา = ที่ระยะ 1 เมตร จากพื้นจนถึง 1/2 ของความสูงเสา

9. ความหนาของคอนกรีตหุ้มเหล็กเสริม

ก. 2.0 ซม. สำหรับพื้น

ข. 4.0 ซม. สำหรับคานทั่วไป

ค. 4.0 ซม. สำหรับเสา

ง. 7.5 ซม. สำหรับฐานราก

10. การถอดแบบ

การถอดแบบหล่อ จะถอดออกไม่ได้จนกว่าจะถึงกำหนดเวลา การถอดแบบต้องไม่ให้คอนกรีตได้รับความกระทบกระเทือน และให้ถือกำหนดเวลาการถอดแบบดังต่อไปนี้

ก. แบบข้างคาน กำแพง ฐานราก 2 วัน

ข. แบบข้างเสา 3 วัน

ค. แบบล่างรองพื้นคาน 14 วัน

ทั้งนี้เมื่อถอดแบบแล้ว ให้ค้ำจุดต่าง ๆ ที่เหมาะสมอีก 14 วัน. ยกเว้นในกรณีที่ใช้ปูนซีเมนต์ปอร์ตแลนด์ชนิดแข็งตัวเร็ว ซึ่งให้ถือกำหนดถอดแบบได้เมื่อคอนกรีตมีอายุ 7 วัน. และพื้นคอนกรีตอัดแรง ให้ดูรายละเอียดในหมวดนั้น ๆ

11. งานพื้นคอนกรีตอัดแรงในที่

ให้ผู้รับเหมาปฏิบัติตามข้อกำหนด ในแบบแปลน

12. ข้อกำหนดอื่น ๆ ทางวิศวกรรมที่ไม่ได้ระบุตามข้อกำหนดข้างต้นให้ถือข้อกำหนดการปฏิบัติงานตามที่มาตรฐานอาคารคอนกรีตเสริมเหล็ก ของวิศวกรรมสถานแห่งประเทศไทย.

ยางนา สตูดิโอ

www.yangnarstudio.com

GENERAL NOTES

1. ALL DESIGNS ARE THE PROPERTYOF ARCHITECTS AND CANNOT BE USED WITHOUT
สงวนลิขสิทธิ์การออกแบบชุดนี้เป็นลิขสิทธิ์ของสถาปนิกผู้ออกแบบ
ห้ามผู้ใดนำไปใช้โดยไม่ได้รับอนุญาต

2. DO NOT SCALE THIS DRAWING. USE FIQURED DIMENSION ONLY.
ให้ใช้ค่าตัวเลขที่กำหนดไว้เท่านั้น ห้ามวัดจากแบบ

PROJECT NAME :

หลองข้าวไม้โบราณ

OWNER : สำนักส่งเสริมศิลปวัฒนธรรม มหาวิทยาลัยเชียงใหม่

LOCATION :

อ.ปาซาง จ.ลำพูน

ARCHITECTS :

รุ่งโรจน์ ตันสุขานันท์ ภ-สถ 14895

ชนะ ฉายานนท์ ภ-สถ 17121

STRUCTURAL ENGINEERS :

SANIITARY, MECHANICAL ENGINEER :

ELECTRICAL ENGINEER :

DRAWING TITLE :

รายการประกอบแบบวิศวกรรม โดยย่อ

SCALE : -

DATE : -

PROJECT NO.

DRAWING BY. -

APPROVED BY :

DRAWING NO. S-01

TOTAL PAGE 27

มาตรฐานเหล็กเสริมงานคอนกรีต (ถ้าไม่ได้ระบุในแบบ รายละเอียดเกี่ยวกับเหล็กเสริมและคอนกรีต

สัญลักษณ์ทั่วไป	
RB., yh	เหล็กเส้นกลม
DB., ⌀	เหล็กข้ออ้อย
@0.XX(STR.)	ระยะเหล็กปลอก
คม. L/5	ระยะเหล็กคอม้า
ตลค.	ตรงลลับคอม้า
>	มากกว่า
<	น้อยกว่า
≯	ไม่มากกว่า
≮	ไม่น้อยกว่า
	ประมาณ
	ระยะริมถึงริม
	ระยะคูนย์ถึงคูนย์
	ระยะริมถึงคูนย์
ลพ.	เหล็กเสริมพิเศษ
T&B	เหล็กเสริมบนและล่าง

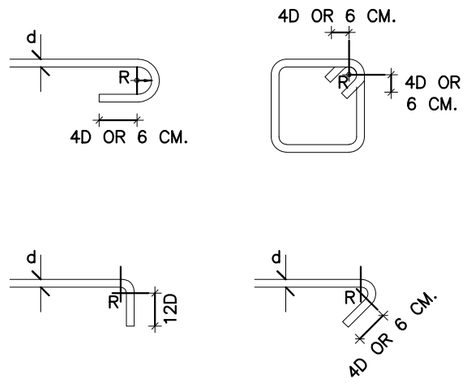

ขนาดรัคมีของของอที่เล็กที่สุด	เหล็กปลอก
yh 6–25mm. R = 2.5D	R ≮ D
⌀ 9–15mm. R = 2.5D	
⌀ 19–25mm. R = 3D	

ระยะทาบ

เหล็กเสริมรับแรงดึง				เหล็กเสริมรับแรงอัด			
ขนาดเหล็ก (mm.)	ระยะทาบ (cm.)	ขนาดเหล็ก (mm.)	ระยะทาบ (cm.)	ขนาดเหล็ก (mm.)	ระยะทาบ (cm.)	ขนาดเหล็ก (mm.)	ระยะทาบ (cm.)
6	55	⌀ 12	60	6	30	⌀ 12	45
9	80	⌀ 16	80	9	45	⌀ 16	60
12	110	⌀ 20	95	12	60	⌀ 20	70
15	135	⌀ 25	–*	15	75	⌀ 25	–*
19	170	⌀ 28	–*	19	95	⌀ 28	–*
22	–*	–	–	22	–*	–	–
25	–*	–	–	25	–*	–	–
28	–*	–	–	28	–*	–	–

หมายเหตุ เหล็กที่มีขนาดใหญ่กว่า 20 mm. ให้ต่อโดยวิธีเชื่อมเท่านั้น

1. ในเสาปลอกเดี่ยว ปริมาณของเหล็กที่ต่อทาบกันจะต้องมีอัตราส่วนพื้นที่หน้าตัดเหล็กต่อคอนกรีตต้องไม่เกิน 0.04 ในความยาว 1.00 ไม่ว่าจะเป็นช่วงใด
2. ณ หน้าตัดใดๆของคาน จะมีรอยต่อของเหล็กเสริมเกิน 25% ของจำนวนเหล็กเสริมทั้งหมดไม่ได้
3. ระยะทาบที่ระบุในตารางเป็นระยะต่ำสุด

ความหนาของคอนกรีตที่หุ้มเหล็กเสริม หากไม่มีข้อกำหนดเป็นอย่างอื่น ให้ใช้ระยะหุ้มต่อไปนี้เป็นเกณฑ์ในการเสริมเหล็ก (หน่วย : cm).

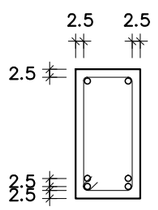

คาน

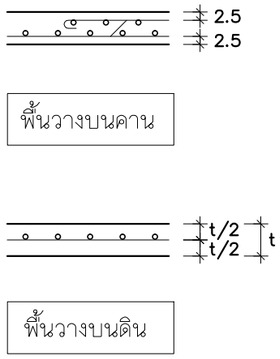

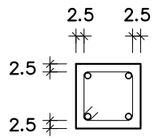

เสา

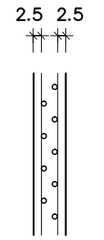
กำแพง

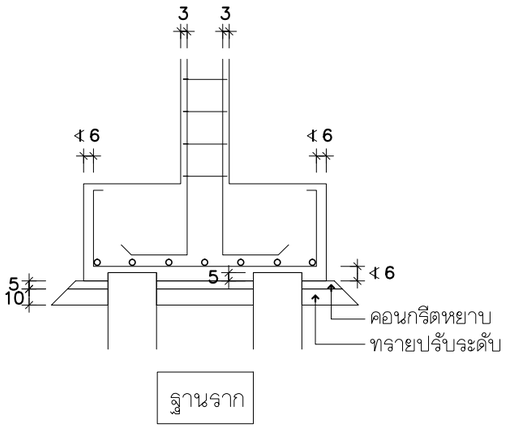

ฐานราก

ยางนา
สตูดิโอ

www.yangnarstudio.com

GENERAL NOTES
1. ALL DESIGNS ARE THE PROPERTYOF ARCHITECTS AND CANNOT BE USED WITHOUT
สงวนลิขสิทธิการออกแบบชุดนี้เป็นลิขสิทธิของสถาปนิกผู้ออกแบบ
ห้ามมิให้นำไปใช้โดยไม่ได้รับอนุญาต
2. DO NOT SCALE THIS DRAWING. USE FIQURED DIMENSION ONLY.
ให้ใช้ค่าตัวเลขที่กำหนดไว้เท่านั้น ห้ามวัดจากแบบ

PROJECT NAME :
หลองข้าวไม้โบราณ

OWNER : สำนักส่งเสริมศิลปวัฒนธรรม
มหาวิทยาลัยเชียงใหม่

LOCATION :
อ.ปาซาง จ.ลำพูน

ARCHITECTS :
รุ่งโรจน์ ตันสุขานันท์ ภ-สถ 14895
ชนะ ฉายานนท์ ภ-สถ 17121

STRUCTURAL ENGINEERS :

SANIITARY, MECHANICAL ENGINEER :

ELECTRICAL ENGINEER :

DRAWING TITLE :
มาตราฐานงานวิศวรรมโดยย่อ

SCALE : -

DATE : -

PROJECT NO.

DRAWING BY. -

APPROVED BY :

DRAWING NO. S–02

TOTAL PAGE 27

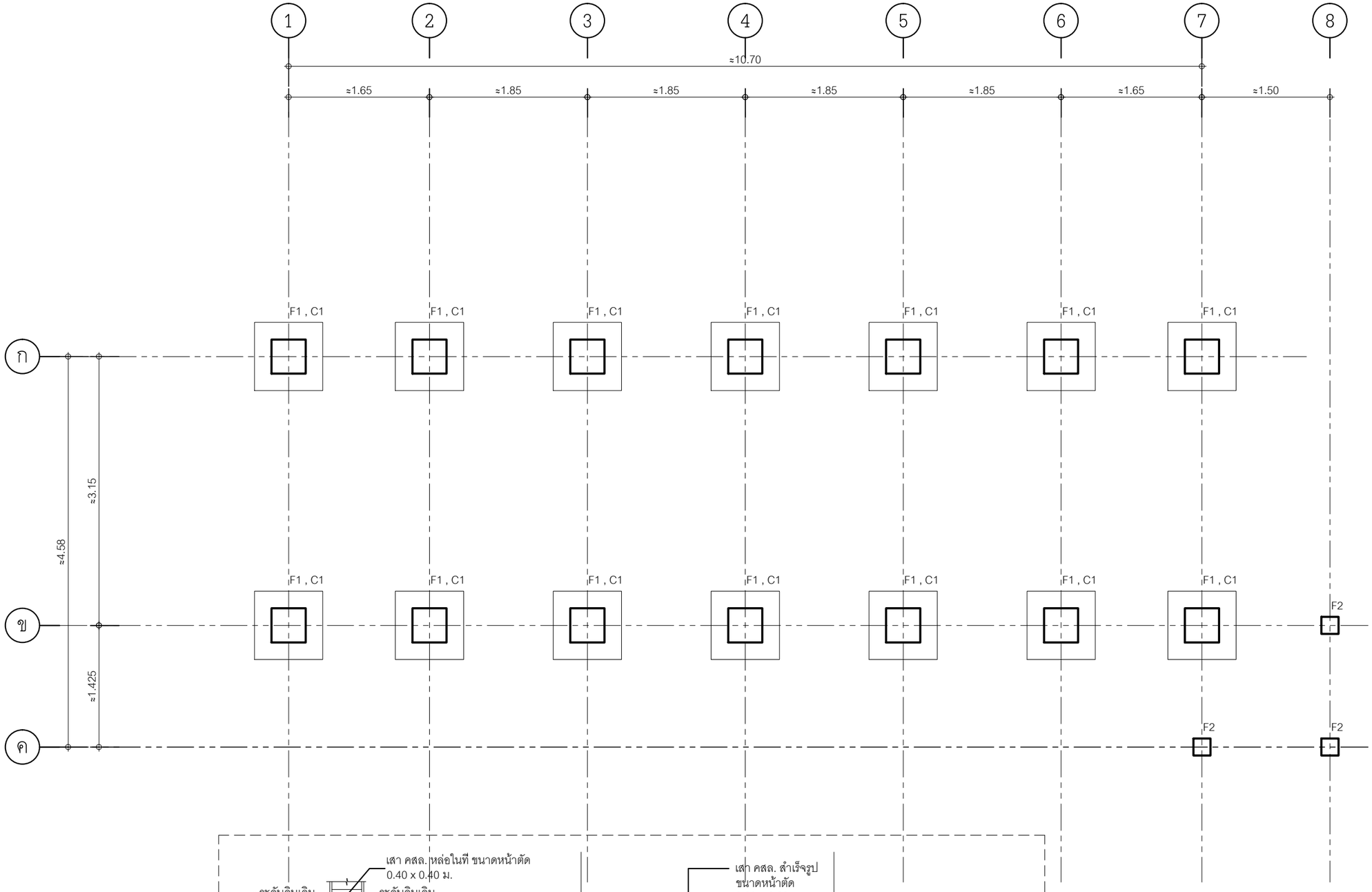

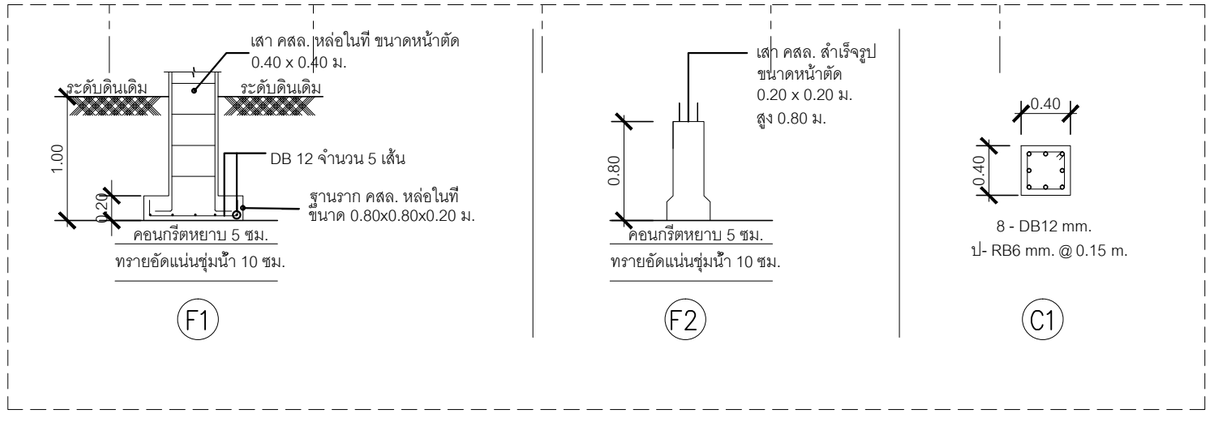

* หมายเหตุ * ขนาดและระยะใช้ตามสภาพจริงของหลองข้าวเดิม

** หมายเหตุ ** ผนังไม้ไม่รวมติดตั้ง (ของเดิมไม่มีผนัง) โดยแสดงรูปแบบให้เห็นเท่านั้น

*** หมายเหตุ *** กระเบื้องใช้ของเดิม

ผังฐานราก

มาตราส่วน 1: 50

ยางนา
สตูดิโอ

www.yangnarstudio.com

GENERAL NOTES
1. ALL DESIGNS ARE THE PROPERTYOF ARCHITECTS AND CANNOT BE USED WITHOUT
สงวนลิขสิทธิ์การออกแบบชุดนี้เป็นลิขสิทธิ์ของสถาปนิกผู้ออกแบบ ห้ามผู้ใดนำไปใช้โดยไม่ได้รับอนุญาต
2. DO NOT SCALE THIS DRAWING. USE FIQURED DIMENSION ONLY.
ให้ใช้ค่าตัวเลขที่กำหนดไว้เท่านั้น ห้ามวัดจากแบบ

PROJECT NAME :
หลองข้าวไม้โบราณ

OWNER : สำนักส่งเสริมศิลปวัฒนธรรม มหาวิทยาลัยเชียงใหม่

LOCATION :
อ.ปาซาง จ.ลำพูน

ARCHITECTS :
รุ่งโรจน์ ตันสุขานันท์ ภ-สถ 14895
ชนะ ฉายานนท์ ภ-สถ 17121

STRUCTURAL ENGINEERS :

SANIITARY, MECHANICAL ENGINEER :

ELECTRICAL ENGINEER :

DRAWING TITLE :
ผังฐานราก

SCALE : 1 : 50

DATE : -

PROJECT NO.

DRAWING BY. -

APPROVED BY :

DRAWING NO. S–03

TOTAL PAGE 27